DIMENSIONS / ÖLÇÜLENDİRME

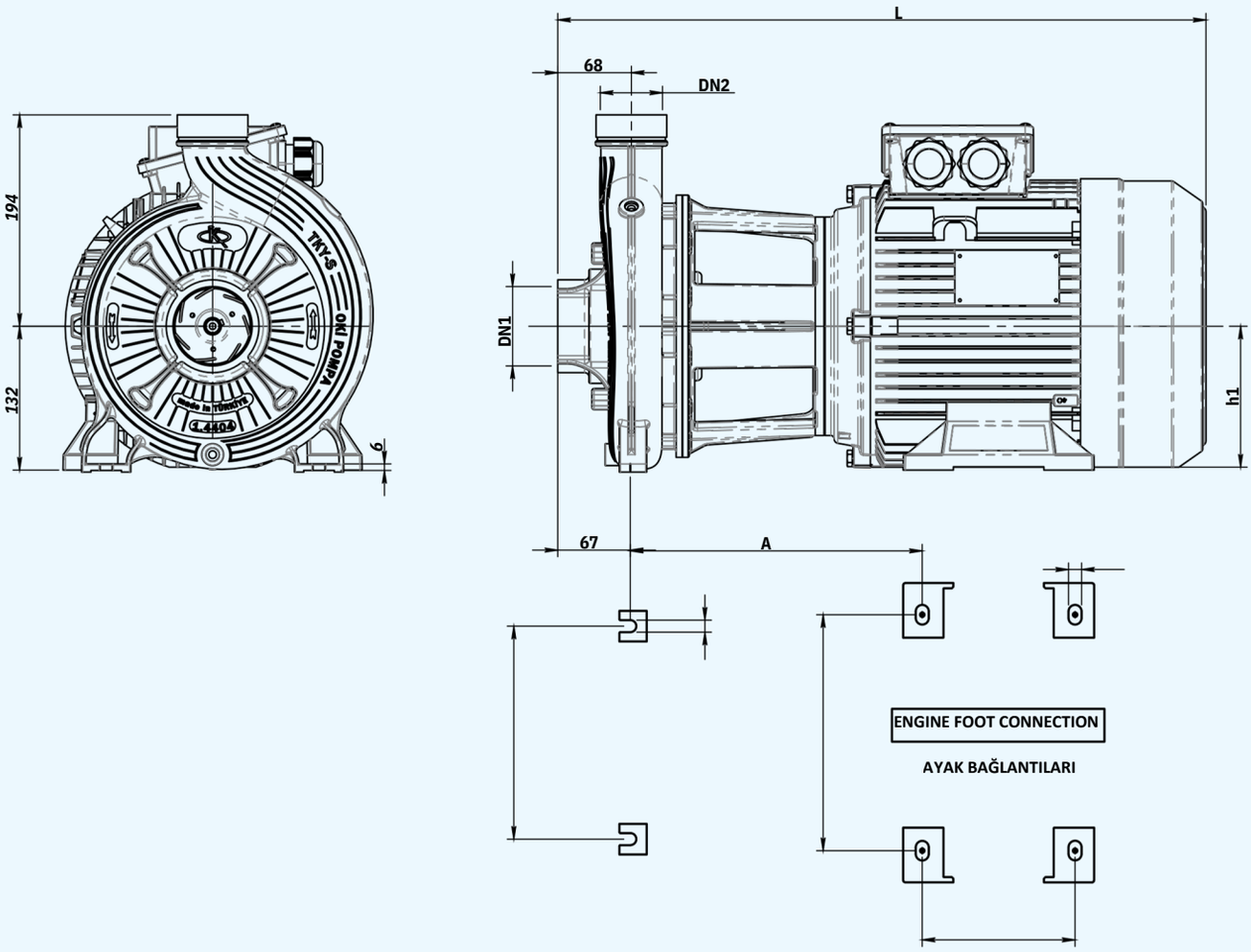

PUMP TYPE	INLET (DN1	OUTLET (DN2)	A	B	C	D	H1
TKY SP 32-200 / 1,1	2 1/2"	2"	200	140	125	10	90
TKY SP 32-200 / 1,5	2 1/2"	2"	200	140	125	10	90
TKY SP 32-200 / 2,2	2 1/2"	2"	200	140	125	10	90
TKY SP 32-200 / 3	2 1/2"	2"	217	160	140	12	100
TKY SP 32-200 / 5,5	2 1/2"	2"	268	216	140	12	132
TKY SP 32-200 / 7,5	2 1/2"	2"	268	216	140	12	132
TKY SP 32-200 / 9,2	2 1/2"	2"	268	216	140	12	132
TKY SP 32-200 / 11	2 1/2"	2"	268	216	140	12	132
TKY SP 32-200 / 15	2 1/2"	2"	331	254	210	15	160
TKY SD 32-200 / 18,5	2 1/2"	2"	331	254	210	15	160