ÖLÇÜLENDİRME (2TKY)

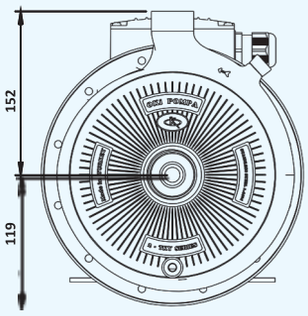

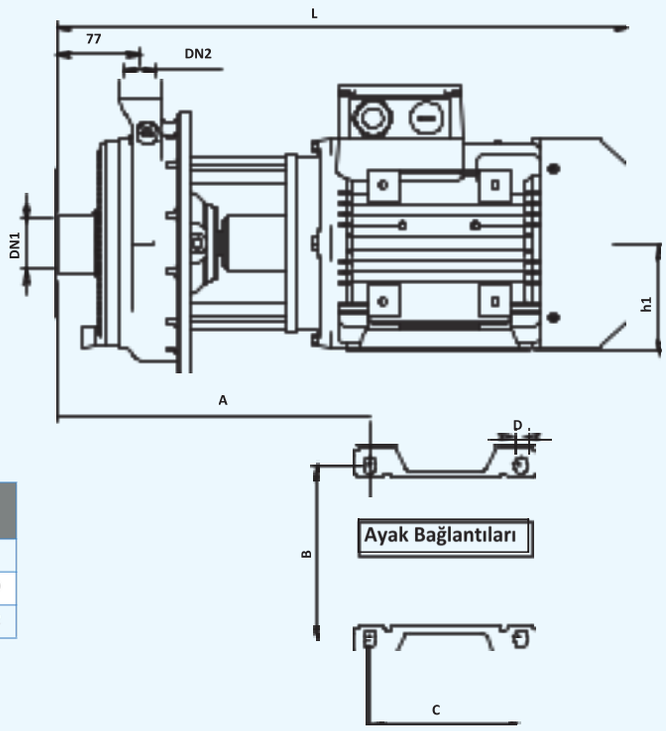

MODEL	GİRİŞ (DN1)	ÇIKIŞ (DN2)	A	B	C	D	H1
2TKY KP 25-160 / 2,2	1 1/2"	1"	268	140	125	10	90
2TKY KP 25-160 / 3	1 1/2"	1"	284	160	140	12	100
2TKY KP 25-160 / 4	1 1/2"	1"	291	190	140	12	112

ÖLÇÜLENDİRME (3TKY)

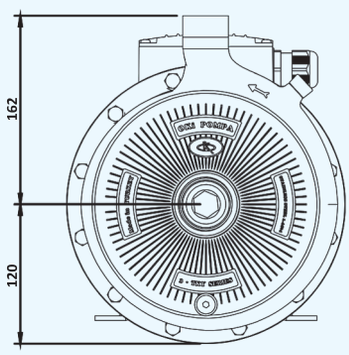

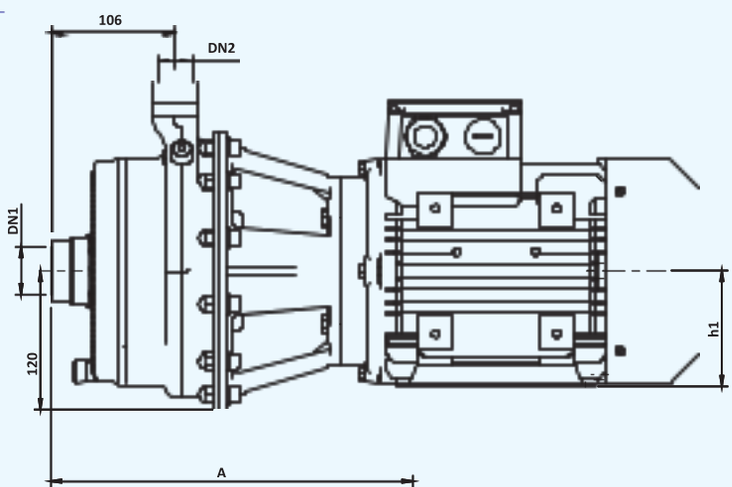

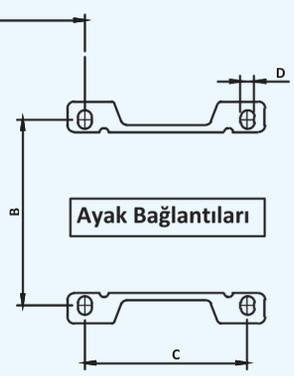

MODEL	GİRİŞ (DN1)	ÇIKIŞ (DN2)	A	B	C	D	H1
3TKY KP 25-160 / 4	1 1/2"	1"	320	190	140	12	112
3TKY KP 25-160 / 5,5	1 1/2"	1"	362	216	140	12	132
3TKY KP 25-160 / 7,5	1 1/2"	1"	362	216	140	12	132
3TKY KP 25-160 / 11	1 1/2"	1"	362	216	140	12	132

PAKET VE KG BİLGİLERİ

MODEL	KG	En	Boy	Yükseklik	Tip
2TKY KP 25-160 /2,2	26	27	50	36	Koli
2TKY KP 25-160 / 3	31	27	50	36	Koli
2TKY KP 25-160 / 4	37	27	50	36	Koli
3TKY KP 25-160 / 4	40	27	50	36	Koli
3TKY KP 25-160 / 5,5	50	28	60	37	Koli
3TKY KP 25-160 / 7,5	57	28	60	37	Koli
3TKY KP 25-160 / 11	62	28	60	37	Koli

Ölçüler cm'dir.