TEKNİK VERİLER

- Sıvı Sıcaklığı :-10°C ile 150°C arası
- Azami Çalışma Basıncı :88 mSS
- Azami Debi :18 m³/h
- Motor Hızı :3000 Devir/Dakika
- Koruma Sınıfı :IP55
- İzolasyon Sınıfı :F Sınıfı

2TKY (2 KADEMELİ)



POMPA ÖZELLİKLERİ

- IE3 ve IE4 Yüksek Verimli Motor Seçenekleri, Exproof Motor Opsiyonu
- Geniş Mekanik Salmastra Opsiyonu
- Sürekli çalışabilme
- Double Salmastra opsiyonu ile vakum altında çalışabilir
- Hassas Döküm Gövde Sayesinde düşük sürtünme ve Yüksek Enerji Verimliliği sağlar

3TKY (3 KADEMELİ)

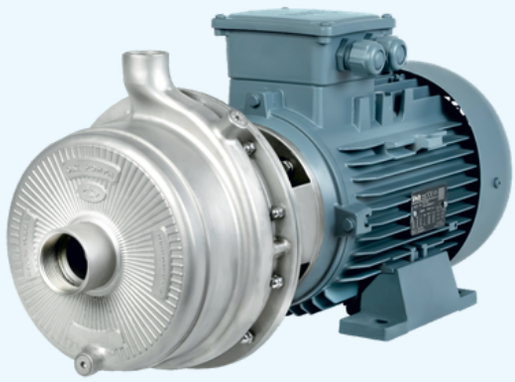

POMPA MODEL KODLAMA

2TKY KP 25 - 160 2,2KW 3000RPM A-Si-Ka-Vt

- A-Si-Ka-Vt → Mekanik Salmastra
- 3000RPM → Motor Devri (3000RPM, 1500RPM)
- 2,2KW → Motor Güç (2,2KW....11KW)
- 160 → Fan Anma Çapı
- 25 → DN Çıkış Büyüklüğü (32)
- KP → Pompa Model İsmi (2TKY KP, 3TKY KP)
- 2TKY → Kademe Sayısı (2, 3)

POMPA MODELİ	GÜÇ		GİRİŞ	ÇIKIŞ	l/min	0	33	66	100	133	166	200	233	266
	KW	HP			m³/h	0	2	4	6	8	10	12	14	16
2TKY 25-160 / 2,2	2,2	3	1 1/2"	1"	H (m)	54	52	49	44					
2TKY 25-160 / 3	3	4	1 1/2"	1"		57	56	54	51					
2TKY 25-160 / 4	4	5,5	1 1/2"	1"		62	61	59	56,5					
3TKY 25-160 / 4	4	5,5	1 1/2"	1"	H (m)	71	68	64	58	51				
3TKY 25-160 / 5,5	5,5	7,5	1 1/2"	1"		76	73	69	65	61	55	50		
3TKY 25-160 / 7,5	7,5	10	1 1/2"	1"		81	78	76	72	68	64	59	53	
3TKY 25-160 / 11	11	15	1 1/2"	1"		87	86	84	82	79	76	72	68	63

3TKY PERFORMANS EĞRİSİ

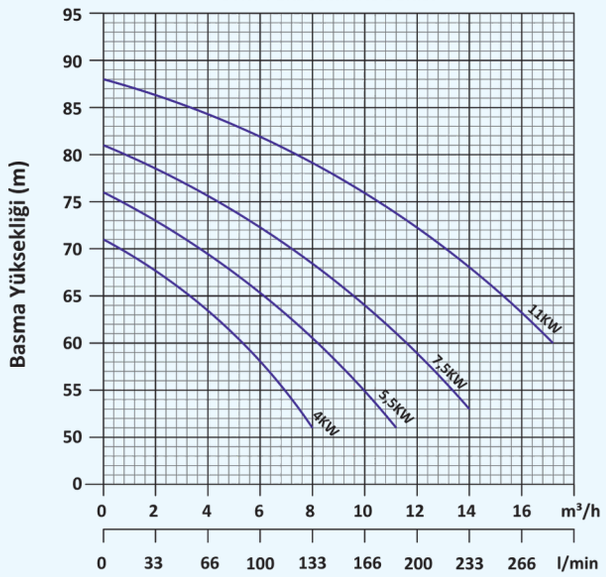

2TKY PERFORMANS EĞRİSİ

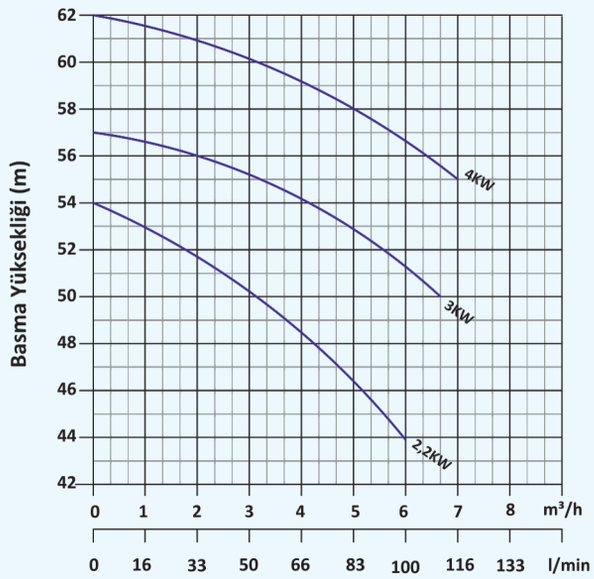

ÖLÇÜLENDİRME (2TKY)

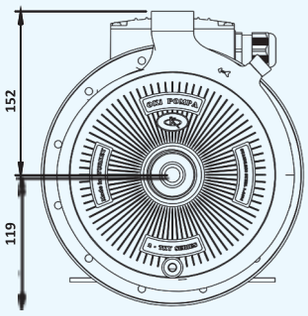

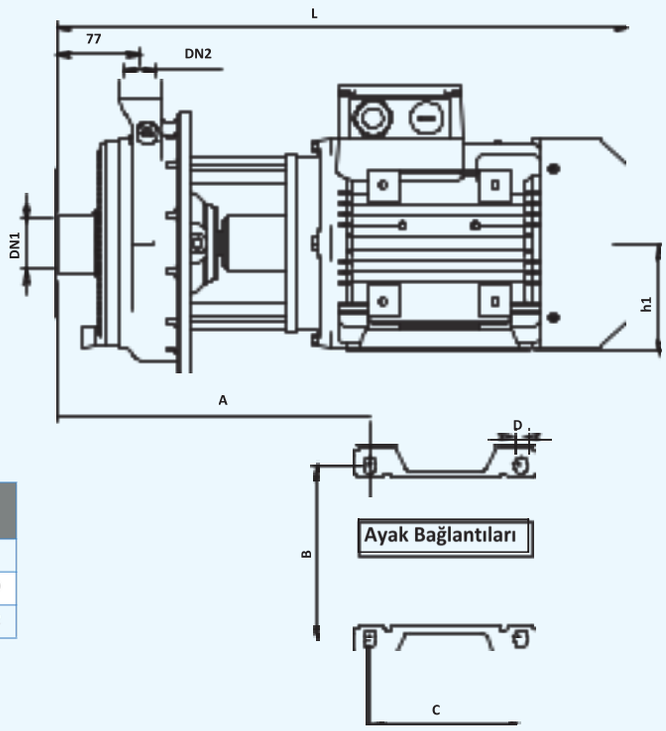

MODEL	GİRİŞ (DN1)	ÇIKIŞ (DN2)	A	B	C	D	H1
2TKY KP 25-160 / 2,2	1 1/2"	1"	268	140	125	10	90
2TKY KP 25-160 / 3	1 1/2"	1"	284	160	140	12	100
2TKY KP 25-160 / 4	1 1/2"	1"	291	190	140	12	112

ÖLÇÜLENDİRME (3TKY)

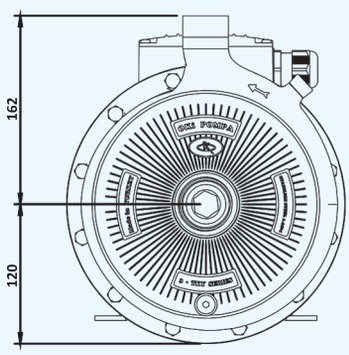

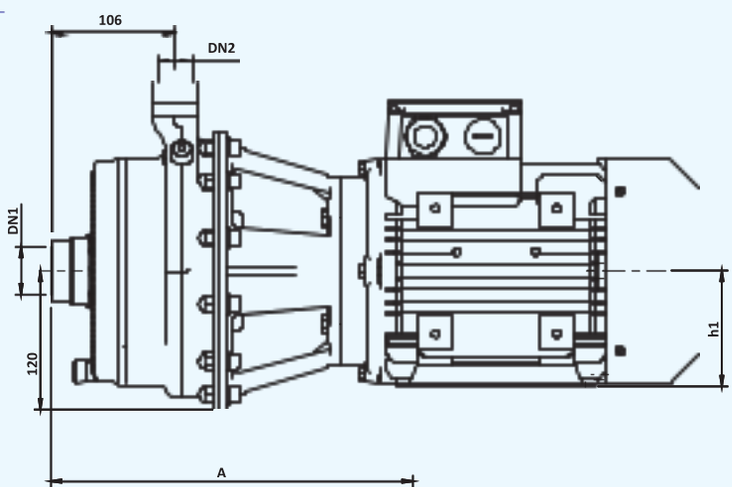

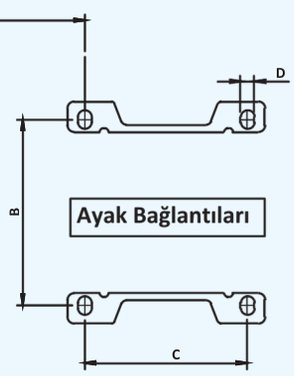

MODEL	GİRİŞ (DN1)	ÇIKIŞ (DN2)	A	B	C	D	H1
3TKY KP 25-160 / 4	1 1/2"	1"	320	190	140	12	112
3TKY KP 25-160 / 5,5	1 1/2"	1"	362	216	140	12	132
3TKY KP 25-160 / 7,5	1 1/2"	1"	362	216	140	12	132
3TKY KP 25-160 / 11	1 1/2"	1"	362	216	140	12	132

PAKET VE KG BİLGİLERİ

MODEL	KG	En	Boy	Yükseklik	Tip
2TKY KP 25-160 /2,2	26	27	50	36	Koli
2TKY KP 25-160 / 3	31	27	50	36	Koli
2TKY KP 25-160 / 4	37	27	50	36	Koli
3TKY KP 25-160 / 4	40	27	50	36	Koli
3TKY KP 25-160 / 5,5	50	28	60	37	Koli
3TKY KP 25-160 / 7,5	57	28	60	37	Koli
3TKY KP 25-160 / 11	62	28	60	37	Koli

Ölçüler cm'dir.