DIMENSIONS / ÖLÇÜLENDİRME

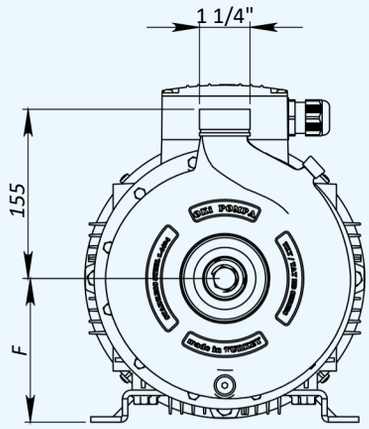

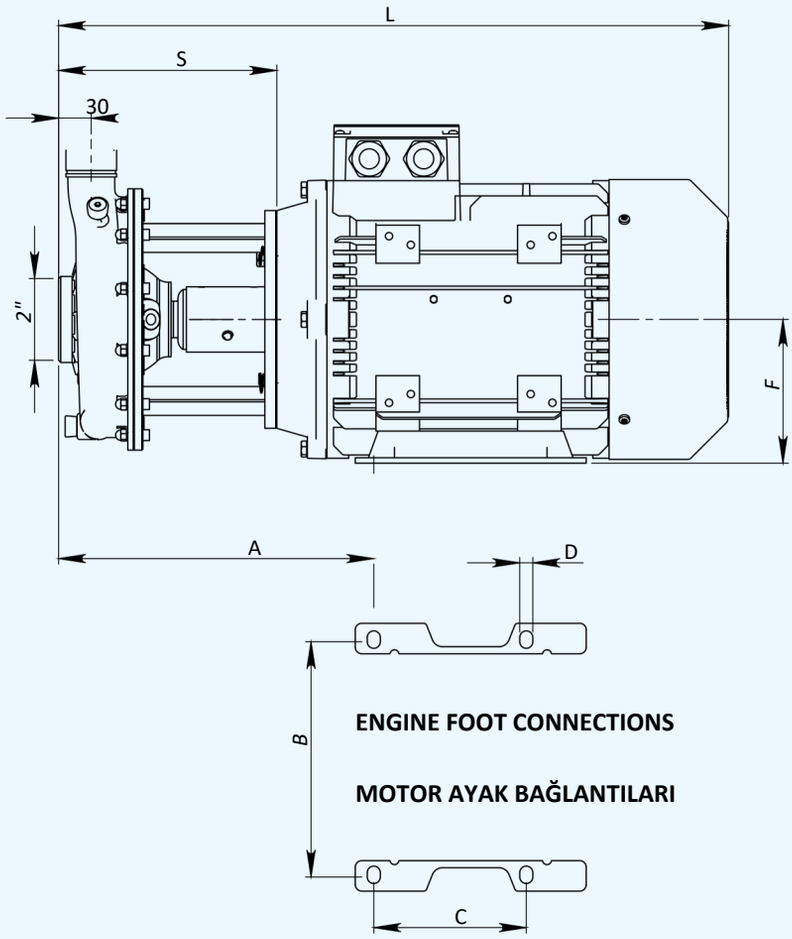

ENGINE FOOT CONNECTIONS

MOTOR AYAK BAĞLANTILARI

PUMP TYPE	INLET	OUTLET	A	B	C	D	L	F
TKY HP 32-200 / 1,1	2"	1 1/4"	221	140	125	10	453	90
TKY HP 32-200 / 1,5	2"	1 1/4"	221	140	125	10	453	90
TKY HP 32-200 / 2,2	2"	1 1/4"	221	140	125	10	453	90
TKY HP 32-200 / 3	2"	1 1/4"	238	160	140	12	490	100
TKY HP 32-200 / 4	2"	1 1/4"	247	190	140	12	507	112
TKY HP 32-200 / 5,5	2"	1 1/4"	291	216	140	12	551	132
TKY HP 32-200 / 7,5	2"	1 1/4"	291	216	140	12	551	132