ÖLÇÜLENDİRME (TKY FD 32-250 SERİSİ)

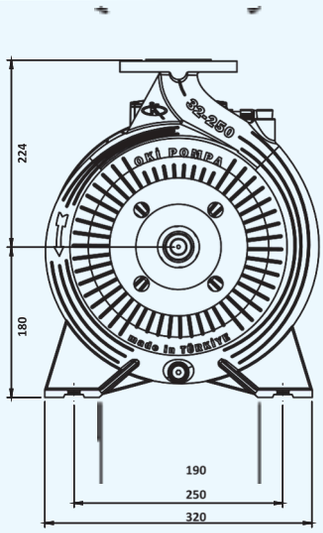

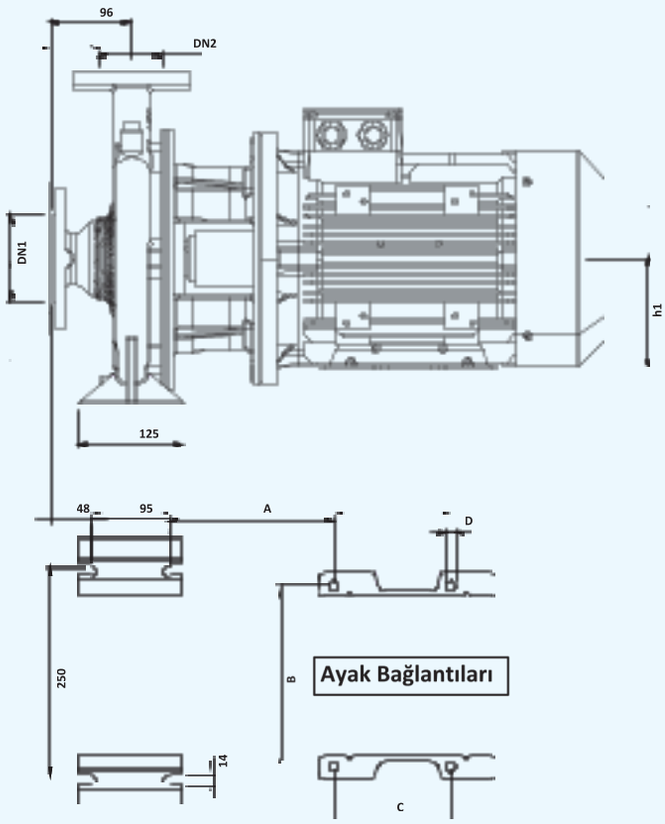

POMPA TİPİ	DN1	DN2	h1	A	B	C	D
TKY FD 32-250 / 1,1KW	DN50	DN32	90	163	140	125	10
TKY FD 32-250 / 1,5KW	DN50	DN32	90	163	140	125	10
TKY FD 32-250 / 2,2KW	DN50	DN32	100	170	160	140	12
TKY FD 32-250 / 3KW	DN50	DN32	100	170	160	140	12
TKY FD 32-250 / 4KW	DN50	DN32	112	177	190	140	12
TKY FD 32-250 / 5,5KW	DN50	DN32	132	196	216	140	12
TKY FD 32-250 / 7,5KW	DN50	DN32	132	196	216	140	12
TKY FD 32-250 / 11KW	DN50	DN32	160	215	254	210	15
TKY FD 32-250 / 15KW	DN50	DN32	160	215	254	210	15
TKY FD 32-250 / 18,5KW	DN50	DN32	180	228	318	305	19

MALZEME LİSTESİ (TKY FD 32-250 SERİSİ)

Part No	PARÇA ADI	ADET
1	ELEKTRİK MOTORU	1
2	SETSKUR	2
3	MİL	12
4	KAMA	1
5	ARA BAĞLANTI	1
6	SALMASTRA YATAĞI	1
7	MEKANİK SALMASTRA	1
8	FAN	1
9	RONDELA	1
10	FAN SOMUNU	4
11	HAVA ALMA TAPASI	2
12	BOŞALTMA TAPASI	2
13	GÖVDE	1

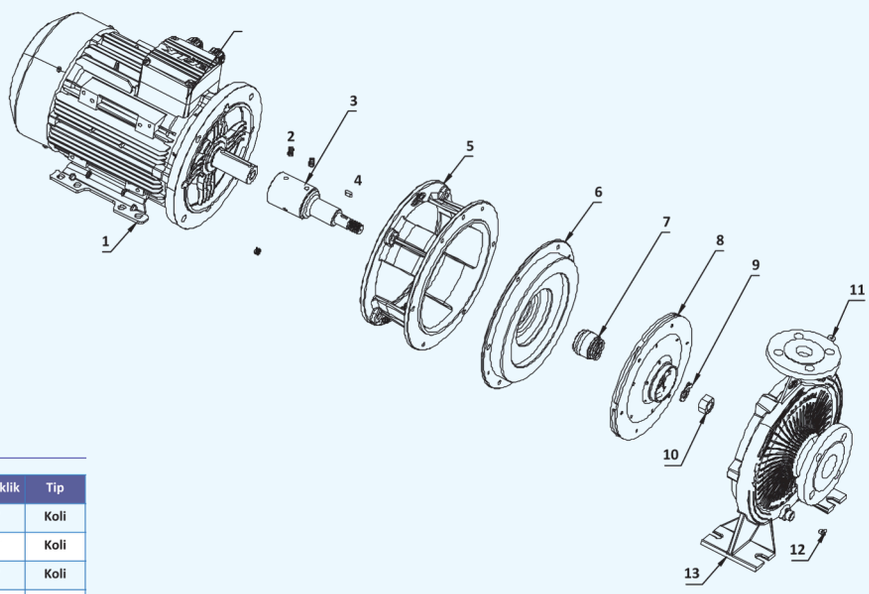

PAKET VE KG ÖLÇÜLERİ

POMPA TİPİ	Kg	En	Boy	Yükseklik	Tip
TKY DD 32-250 / 1,1KW	60	28	60	37	Koli
TKY DD 32-250 / 1,5KW	64	28	60	37	Koli
TKY DD 32-250 / 2,2KW	70	28	60	37	Koli
TKY DD 32-250 / 3KW	74	28	60	37	Koli
TKY DD 32-250 / 7,5KW	110	80	120	-	Palet
TKY DD 32-250 / 11KW	145	80	120	-	Palet
TKY DD 32-250 / 15KW	153	80	120	-	Palet
TKY DD 32-250 / 18,5KW	163	80	120	-	Palet

Ölçüler cm'dir.