TEKNİK VERİLER

- Sıvı Sıcaklığı :-10°C ile 150°C arası
- Azami Çalışma Basıncı :86 mSS
- Azami Debi :55 m³/h
- Motor Hızı :3000 Devir/Dakika
- Koruma Sınıfı :IP55
- İzolasyon Sınıfı :F Sınıfı

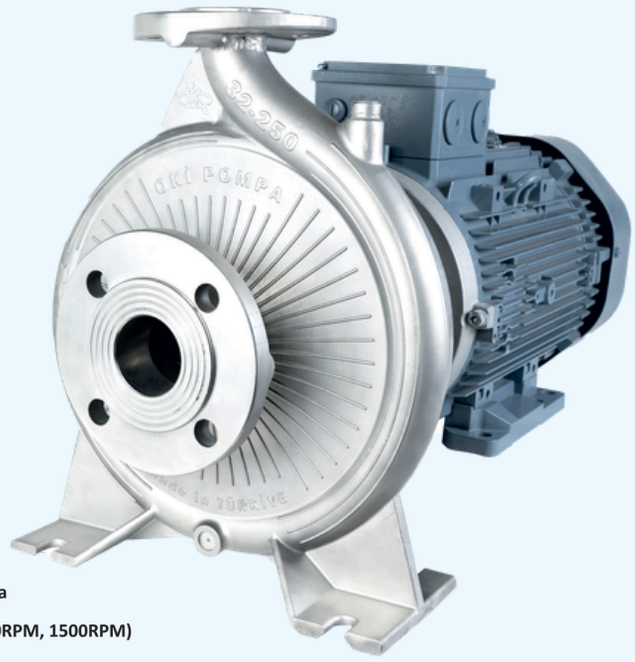

POMPA ÖZELLİKLERİ

- IE3 ve IE4 Yüksek Verimli Motor Seçenekleri, Exproof Motor Opsiyonu
- Geniş Mekanik Salmastra Opsiyonu
- Sürekli çalışabilme
- Hassas Döküm Gövde Sayesinde düşük sürtünme ve Yüksek Enerji Verimliliği sağlar

POMPA MODEL KODLAMA

TKY F 32 - 250 15KW 3000RPM A-Si-Ka-Vt

- A-Si-Ka-Vt → Mekanik Salmastra
- 3000RPM → Motor Devri (3000RPM, 1500RPM)
- 15KW → Motor Güç (1,1KW.....18,5KW)
- 250 → Fan Anma Çapı
- 32 → DN Çıkış Büyüklüğü (32)
- TKY F → Pompa Model İsmi (TKY DD)

1500 RPM

POMPA MODELİ	GÜÇ		GİRİŞ	ÇIKIŞ	l/min	0	50	100	150	200	250	300	350	400	450	500	550
	KW	HP			m³/h	0	3	6	9	12	15	18	21	24	27	30	35
TKY FD 32-250 / 1,1	1,1	1,5	DN50	DN32	H (m)	17	15,5	14	13	12	11	9,5					
TKY FD 32-250 / 1,5	1,5	2	DN50	DN32		19	17,5	16	15	14	13	12	11	9	8		
TKY FD 32-250 / 2,2	2,2	3	DN50	DN32		20	19	17,5	17	15,5	15	13,5	13	11,5	10,5	9	
TKY FD 32-250 / 3	3	4	DN50	DN32		22	21	19	18,5	18	17	16,5	15,5	15	13	12	11

3000 RPM

POMPA MODELİ	GÜÇ		GİRİŞ	ÇIKIŞ	l/min	0	83	166	250	333	416	500	583	666	750	833	916
	KW	HP			m³/h	0	5	10	15	20	25	30	35	40	45	50	55
TKY FD 32-250 / 7,5	7,5	10	DN50	DN32	H (m)	52	50	48	46	44	40	34					
TKY FD 32-250 / 11	11	15	DN50	DN32		62	60	58	56	56	52	49	46				
TKY FD 32-250 / 15	15	20	DN50	DN32		74	72	70	68	66	64	62	60	54	46	38	
TKY FD 32-250 / 18,5	18,5	25	DN50	DN32		86	83	81	80	78	75	73	70	64	57	50	40

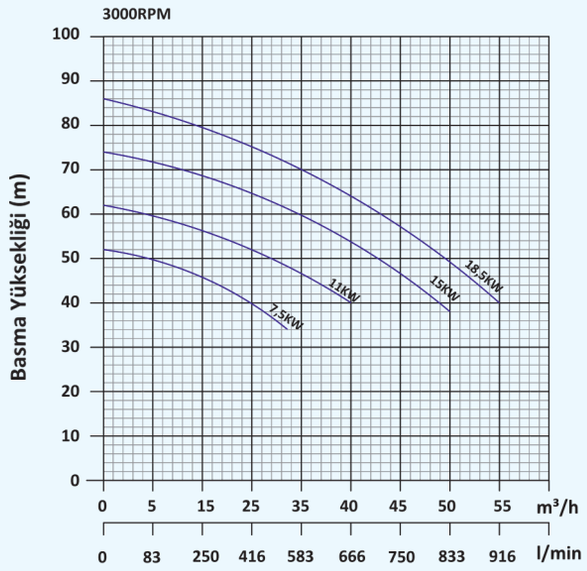

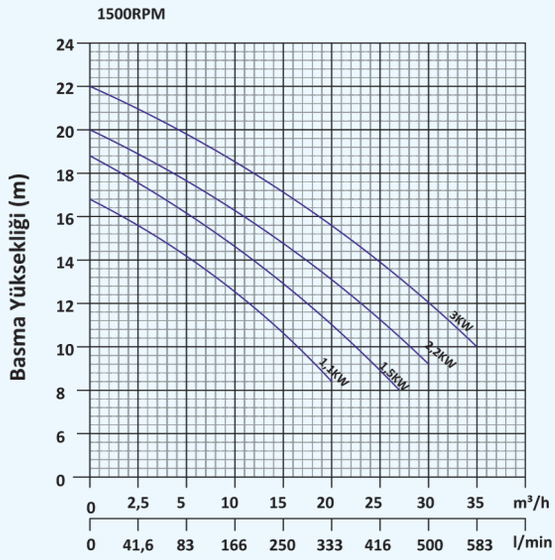

ÖLÇÜLENDİRME (TKY FD 32-250 SERİSİ)

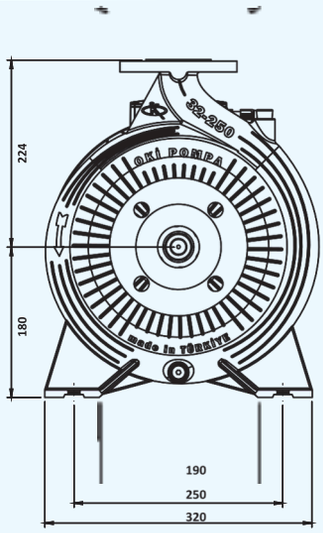

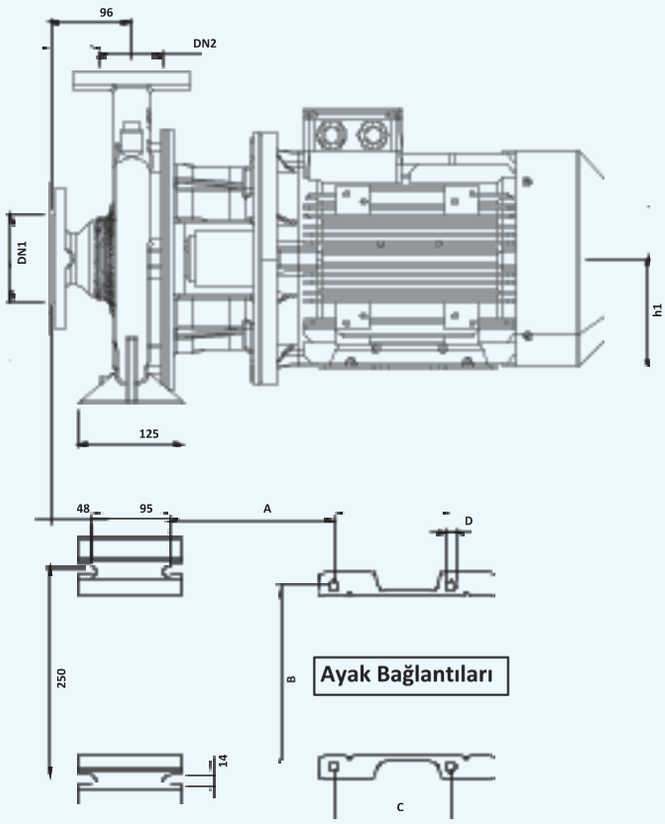

POMPA TİPİ	DN1	DN2	h1	A	B	C	D
TKY FD 32-250 / 1,1KW	DN50	DN32	90	163	140	125	10
TKY FD 32-250 / 1,5KW	DN50	DN32	90	163	140	125	10
TKY FD 32-250 / 2,2KW	DN50	DN32	100	170	160	140	12
TKY FD 32-250 / 3KW	DN50	DN32	100	170	160	140	12
TKY FD 32-250 / 4KW	DN50	DN32	112	177	190	140	12
TKY FD 32-250 / 5,5KW	DN50	DN32	132	196	216	140	12
TKY FD 32-250 / 7,5KW	DN50	DN32	132	196	216	140	12
TKY FD 32-250 / 11KW	DN50	DN32	160	215	254	210	15
TKY FD 32-250 / 15KW	DN50	DN32	160	215	254	210	15
TKY FD 32-250 / 18,5KW	DN50	DN32	180	228	318	305	19

MALZEME LİSTESİ (TKY FD 32-250 SERİSİ)

Part No	PARÇA ADI	ADET
1	ELEKTRİK MOTORU	1
2	SETSKUR	2
3	MİL	12
4	KAMA	1
5	ARA BAĞLANTI	1
6	SALMASTRA YATAĞI	1
7	MEKANİK SALMASTRA	1
8	FAN	1
9	RONDELA	1
10	FAN SOMUNU	4
11	HAVA ALMA TAPASI	2
12	BOŞALTMA TAPASI	2
13	GÖVDE	1

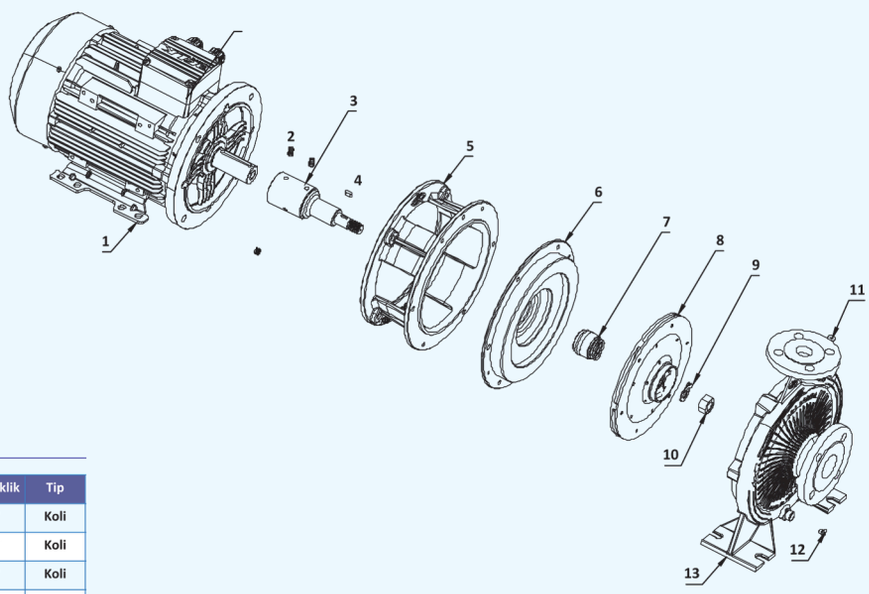

PAKET VE KG ÖLÇÜLERİ

POMPA TİPİ	Kg	En	Boy	Yükseklik	Tip
TKY DD 32-250 / 1,1KW	60	28	60	37	Koli
TKY DD 32-250 / 1,5KW	64	28	60	37	Koli
TKY DD 32-250 / 2,2KW	70	28	60	37	Koli
TKY DD 32-250 / 3KW	74	28	60	37	Koli
TKY DD 32-250 / 7,5KW	110	80	120	-	Palet
TKY DD 32-250 / 11KW	145	80	120	-	Palet
TKY DD 32-250 / 15KW	153	80	120	-	Palet
TKY DD 32-250 / 18,5KW	163	80	120	-	Palet

Ölçüler cm'dir.