ÖLÇÜLENDİRME

MODEL	GİRİŞ (DN1)	ÇIKIŞ (DN2)	H1	H2	Y	T	A	B	C	D	L
TAY E 15-90 / 0,18	3/4"	1/2"	63	70	27	14	144	100	80	7	294
TAY F 20-90 / 0,37	1"	3/4"	71	111	34	24	151	112	90	7	320
TAY F 20-90 / 0,55	1"	3/4"	71	111	34	24	151	1125	90	7	320

Ölçüler mm'dir.

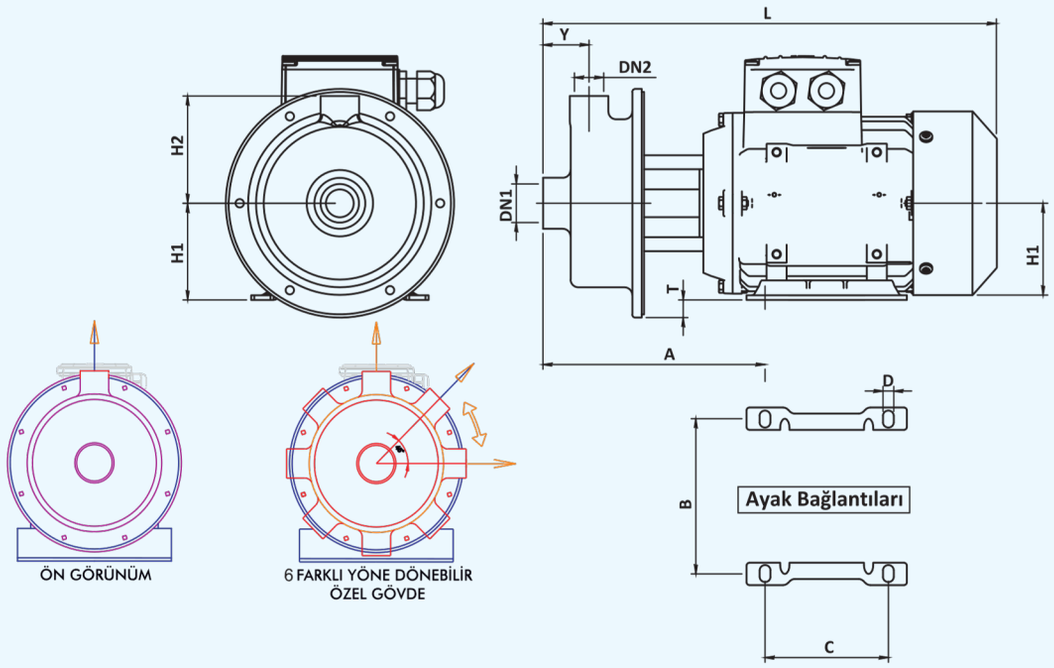

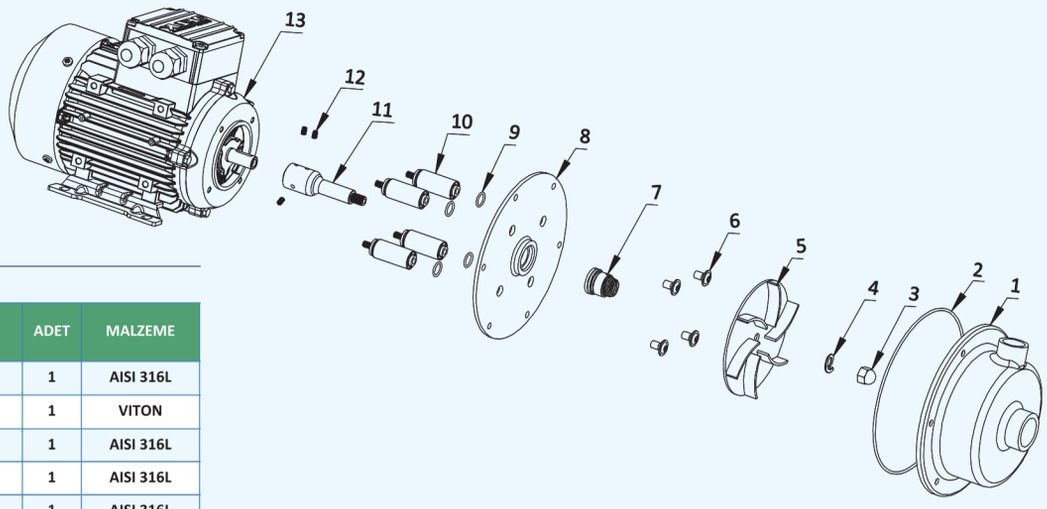

MALZEME LİSTESİ

PART NO	KALEM TANIMI	ADET	MALZEME
1	GÖVDE	1	AISI 316L
2	GÖVDE ORİNG	1	VITON
3	FAN SOMUN	1	AISI 316L
4	RONDELA	1	AISI 316L
5	FAN	1	AISI 316L
6	CİVATA	4	AISI 316L
7	MEKANİK SALMASTRA	1	AISI 316L
8	SALMASTRA SACI	1	AISI 316L
9	ORİNG	4	AISI 316L
10	ARA BAĞLANTI PİMİ	4	AISI 316L
11	POMPA MİLİ	1	AISI 316L
12	SETSKUR	3	AISI 316L
13	ELEKTRİK MOTORU	1	-

PAKET VE KG BİLGİSİ

MODEL	KG	En	Boy	Yükseklik
TAY E 15-90 / 0,18	6	24	37	28
TAY F 20-90 / 0,37	7,5	24	37	28
TAY F 20-90 / 0,55	9	24	37	28

Ölçüler cm'dir.