TEKNİK VERİLER

- Sıvı Sıcaklığı :-10°C ile 90°C arası
- Azami Çalışma Basıncı :11 mSS
- Azami Debi :10 m³/h
- Motor Hızı :3000 Devir/Dakika
- Koruma Sınıfı :IP55
- İzolasyon Sınıfı :F Sınıfı

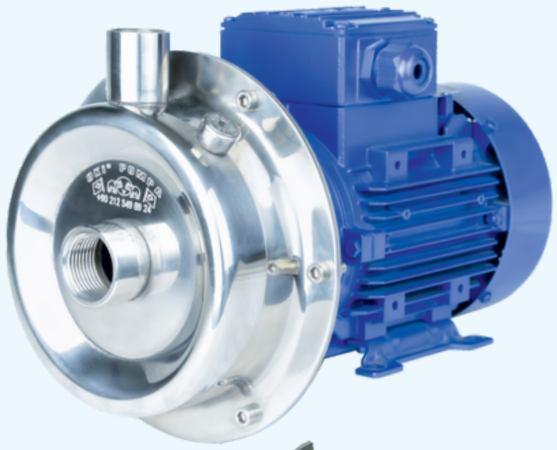

POMPA ÖZELLİKLERİ

- IE3 ve IE4 Yüksek Verimli Motor Seçenekleri, Exproof Motor Opsiyonu
- Geniş Mekanik Salmastra Opsiyonu
- Açık fan sayesinde katı partikül geçirir
- Sürekli çalışabilme



POMPA MODEL KODLAMA

TAYE 20 - 90 0,37KW 3000RPM A-Si-Ka-Vt

- A-Si-Ka-Vt → Mekanik Salmastra
- 3000RPM → Motor Devri
- 0,37KW → Motor Güç (0,18KW, 0,37KW, 0,55KW)
- 90 → Fan Anma Çapı
- 20 → DN Çıkış Büyüklüğü (15, 20)
- TAYE → Pompa Model İsmi (TAYE, TAYF)

HİDROLİK PERFORMANS TABLOSU

3000 RPM

POMPA MODELİ		GÜÇ		GİRİŞ	ÇIKIŞ	l/min	0	33	66	100	133	166
MONOFAZE	TRİFAZE	KW	HP			m³/h	0	2	4	6	8	10
MAY E 15-90	TAY E 15-90	0,18	0,25	3/4"	1/2"	H (m)	9	7,5	6	4	-	-
MAY F 20-90	TAY F 20-90	0,37	0,5	1"	3/4"		10	9	7,5	6,5	4,5	3
MAY F 20-90	TAY F 20-90	0,55	0,75	1"	3/4"		11	10	9	8	7	5

HİDROLİK PERFORMANS EĞRİSİ

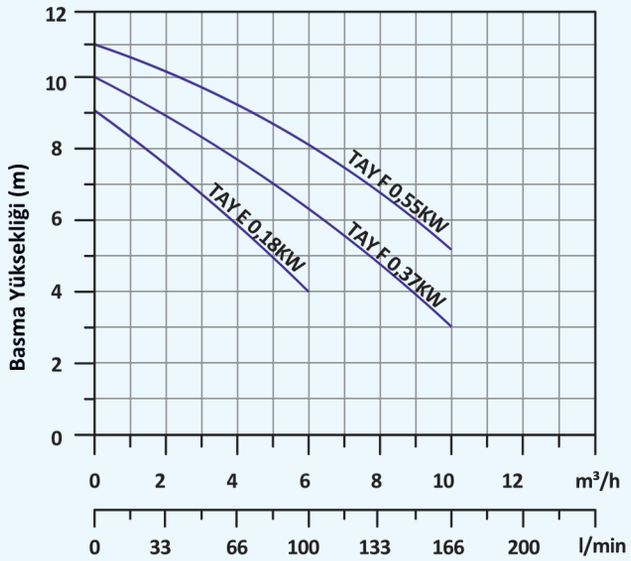

ÖLÇÜLENDİRME

MODEL	GİRİŞ (DN1)	ÇIKIŞ (DN2)	H1	H2	Y	T	A	B	C	D	L
TAY E 15-90 / 0,18	3/4"	1/2"	63	70	27	14	144	100	80	7	294
TAY F 20-90 / 0,37	1"	3/4"	71	111	34	24	151	112	90	7	320
TAY F 20-90 / 0,55	1"	3/4"	71	111	34	24	151	1125	90	7	320

Ölçüler mm'dir.

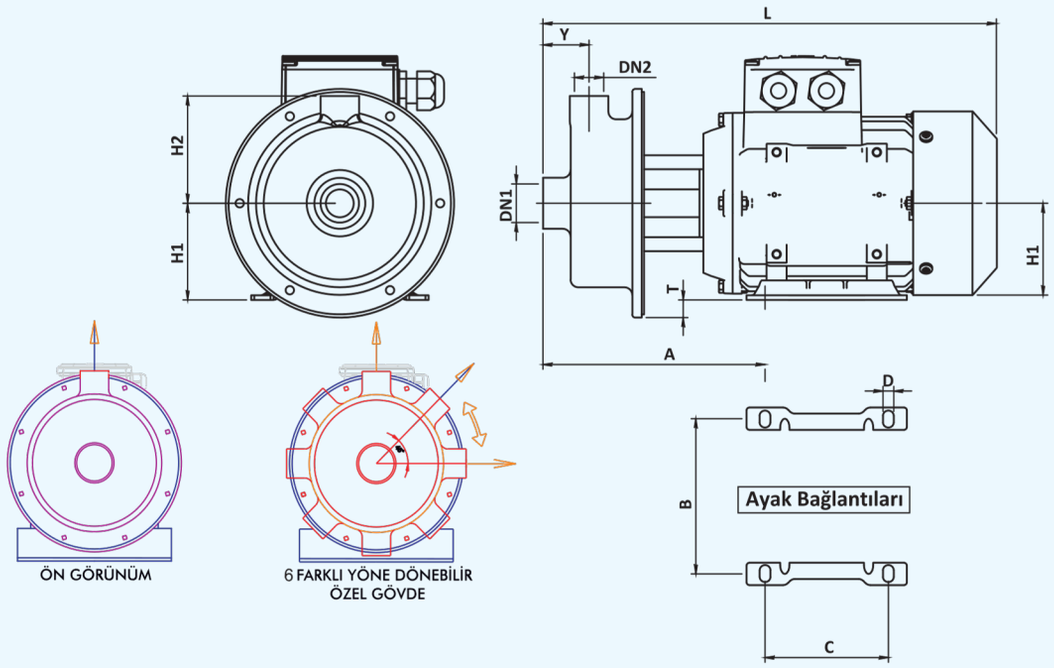

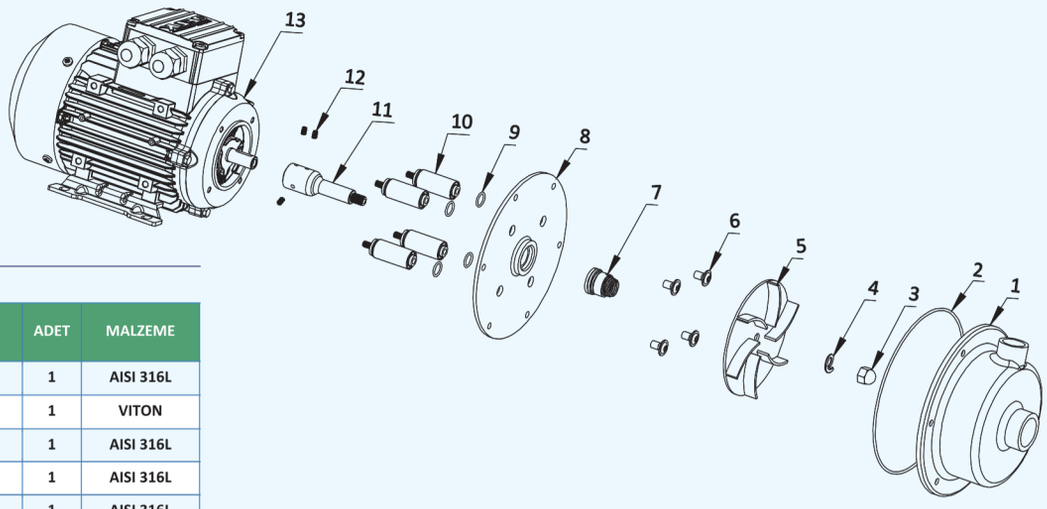

MALZEME LİSTESİ

PART NO	KALEM TANIMI	ADET	MALZEME
1	GÖVDE	1	AISI 316L
2	GÖVDE ORİNG	1	VITON
3	FAN SOMUN	1	AISI 316L
4	RONDELA	1	AISI 316L
5	FAN	1	AISI 316L
6	CİVATA	4	AISI 316L
7	MEKANİK SALMASTRA	1	AISI 316L
8	SALMASTRA SACI	1	AISI 316L
9	ORİNG	4	AISI 316L
10	ARA BAĞLANTI PİMİ	4	AISI 316L
11	POMPA MİLİ	1	AISI 316L
12	SETSKUR	3	AISI 316L
13	ELEKTRİK MOTORU	1	-

PAKET VE KG BİLGİSİ

MODEL	KG	En	Boy	Yükseklik
TAY E 15-90 / 0,18	6	24	37	28
TAY F 20-90 / 0,37	7,5	24	37	28
TAY F 20-90 / 0,55	9	24	37	28

Ölçüler cm'dir.