TEKNİK VERİLER

- Sıvı Sıcaklığı :-10°C ile 90°C arası
- Azami Çalışma Basıncı :27 mSS
- Azami Debi :70 m³/h
- Motor Hızı :3000 Devir/Dakika
- Koruma Sınıfı :IP55
- İzolasyon Sınıfı :F Sınıfı



POMPA ÖZELLİKLERİ

- IE3 ve IE4 Yüksek Verimli Motor Seçenekleri, Exproof Motor Opsiyonu
- Geniş Mekanik Salmastra Opsiyonu
- Açık fan sayesinde katı partikül geçirir
- Sürekli çalışabilme
- Double Salmastra opsiyonu ile vakum altında çalışabilir
- Hassas Döküm Fan ile düşük sürtünme katsayısı ve yüksek performans sağlar.

POMPA MODEL KODLAMA

TAYA 32- 125 0,75KW 3000RPM A-Si-Ka-Vt

- A-Si-Ka-Vt → Mekanik Salmastra
- 3000RPM → Motor Devri (3000RPM, 1500RPM)
- 0,75KW → Motor Güç (0.75KW, 1.1KW, 1.5KW, 2.2KW, 3KW, 4KW, 5.5KW)
- 125 → Fan Anma Çapı
- 32 → DN Çıkış Büyüklüğü (32, 50)
- TAYA → Pompa Model İsmi (TAYA)

HİDROLİK PERFORMANS TABLOSU

3000 RPM

POMPA MODELİ		GÜÇ		GİRİŞ	ÇIKIŞ	l/min	0	66	100	133	166	250	333	416	500	666	833	1000	1166
MONOFAZE	TRİFAZE	KW	HP			m³/h	0	4	6	8	10	15	20	25	30	40	50	60	70
MAY A 32-125	TAY A 32-125	0,75	1	1 1/2"	1 1/4"		15	13,5	13	11	10,5	7,5							
MAY A 32-125	TAY A 32-125	1,1	1,5	1 1/2"	1 1/4"		17	16	14	13,5	13	10							
MAY A 32-125	TAY A 32-125	1,5	2	1 1/2"	1 1/4"	H (m)	21	19,5	19	17	16,5	13,5	10						
MAY A 32-125	TAY A 32-125	2,2	3	1 1/2"	1 1/4"		24	23,5	22	20	19	14,5	13						
MAY A 32-125	TAY A 32-125	3	4	1 1/2"	1 1/4"		27	25,5	25	24	23	20	18	15					
MAY A 50-125	TAY A 50-125	0,75	1	2"	2"		-	-	-	-	7,5	6	4,5	4	1,5				
MAY A 50-125	TAY A 50-125	1,1	1,5	2"	2"		-	-	-	-	10,5	10	8	7	5	3			
MAY A 50-125	TAY A 50-125	1,5	2	2"	2"	H(m)	-	-	-	-	13,5	12	11	10	8	5			
MAY A 50-125	TAY A 50-125	2,2	3	2"	2"		-	-	-	-	14	13,5	13	12	11	9			
MAY A 50-110	TAY A 50-110	3	4	2 1/2"	2"		-	-	-	-	16	14,5	14	13,5	13	10,5	9		
-	TAY A 50-110	4	5,5	2 1/2"	2"	H(m)	-	-	-	-	19,5	18	17	16,5	16	13,5	11	9	
-	TAY A 50-110	5,5	7,5	2 1/2"	2"		-	-	-	-	21	20	19,5	19	18	16,5	14	12	10

1500 RPM

POMPA MODELİ		GÜÇ		GİRİŞ	ÇIKIŞ	l/min	0	66	100	133	166	250	333	416	500	666	833	1000
MONOFAZE	TRİFAZE	KW	HP			m³/h	0	4	6	8	10	15	20	25	30	40	50	60
MAY A 32-170	TAY A 32-170	0,75	1	1 1/2"	1 1/4"	H (m)	8	7,75	7,5	7,25	7	6	5	4	3	-	-	-
MAY A 32-170	TAY A 32-170	1,1	1,5	1 1/2"	1 1/4"		10	9,75	9,5	9,25	9	8	7	6	5	3	-	-
MAY A 50-170	TAY A 50-170	0,75	1	2 1/2"	2"		-	-	-	-	6	5,5	4,5	4	-	-	-	-
MAY A 50-170	TAY A 50-170	1,1	1,5	2 1/2"	2"		-	-	-	-	6,5	6	5,6	5,3	4	3	-	-
MAY A 50-170	TAY A 50-170	1,5	2	2 1/2"	2"	H(m)	-	-	-	-	7,5	7	6,5	6	5	4	3	-
MAY A 50-170	TAY A 50-170	2,2	3	2 1/2"	2"		-	-	-	-	8	8,6	8,3	7	6,5	6	5	4

HİDROLİK PERFORMANS EĞRİSİ

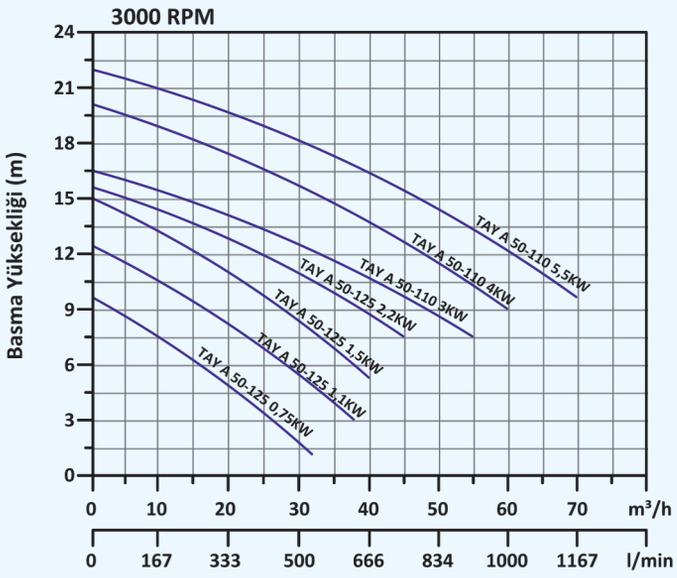

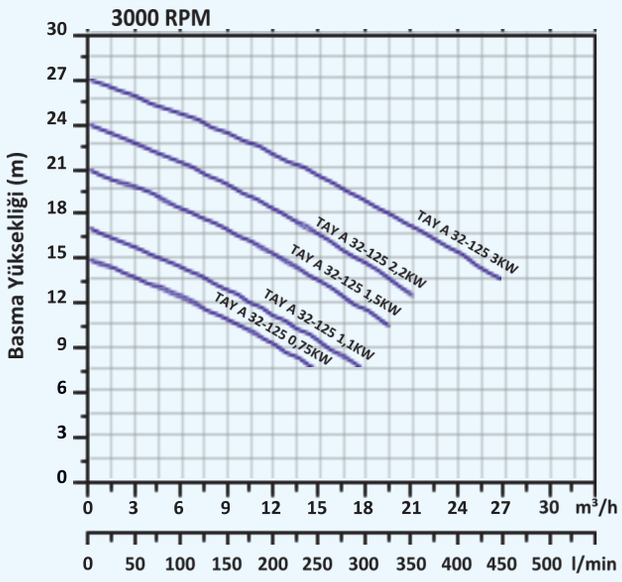

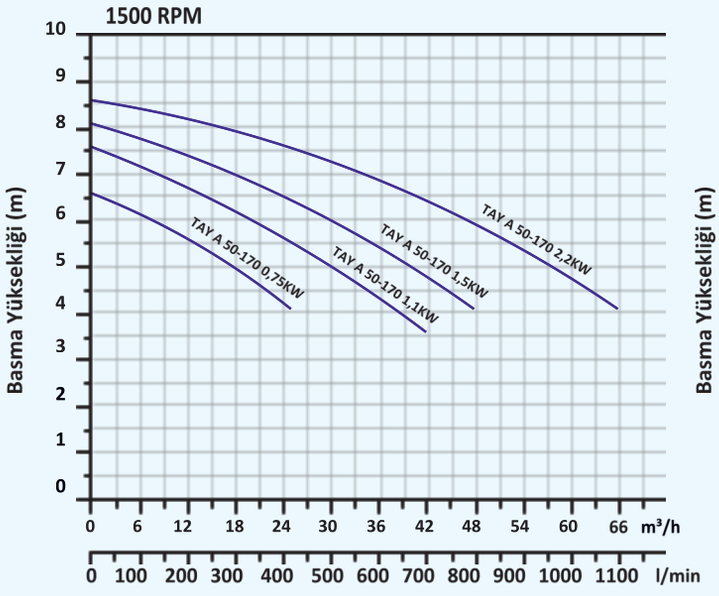

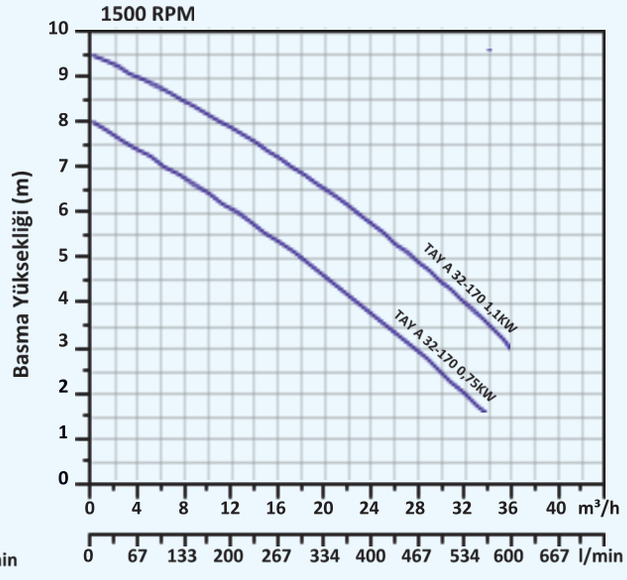

MALZEME LİSTESİ

PART NO	KALEM TANIMI	ADET	MALZEME
1	GÖVDE	1	AISI 316L
2	BOŞALTMA TAPASI	1	AISI 316L
3	HAVA ALMA TAPASI	1	AISI 316L
4	GÖVDE ORİNGİ	1	VITON
5	FAN SOMUNU	1	AISI 316L
6	RONDELA	1	AISI 316L
7	FAN	1	AISI 316L
8	MEKANİK SALMASTRA	1	AISI 316L
9	ARA BAĞLANTI	1	AISI 316L
10	KAMA	1	AISI 316L
11	MİL	1	AISI 316L
12	SETSKUR	3	AISI 316L
13	ELEKTRİK MOTORU	1	-

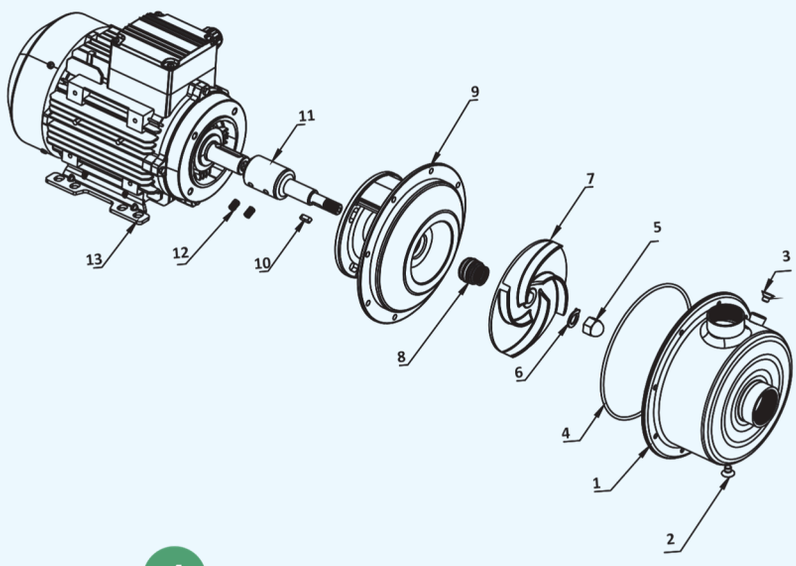

ÖLÇÜLENDİRME

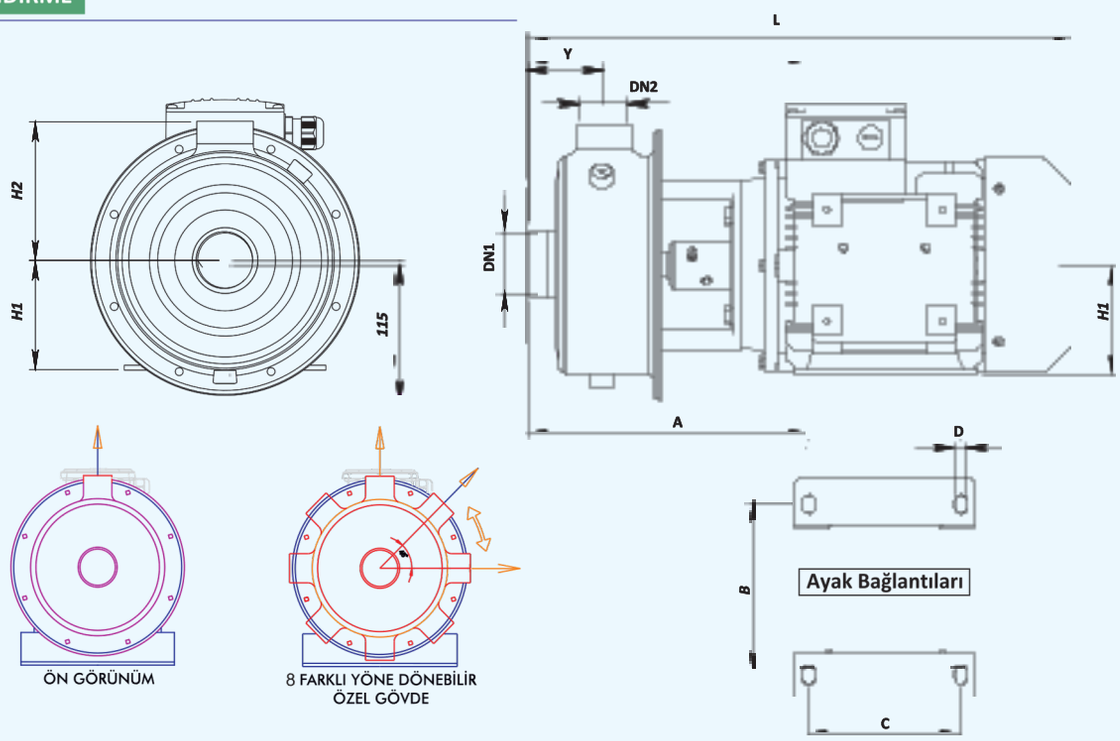

MODEL	GİRİŞ (DN1)	ÇIKIŞ (DN2)	H1	H2	Y	A	B	C	D	L
TAYA 32-125 / 0,75	1 1/2"	1 1/4"	80	123	73	214	128	100	10	400
TAYA 32-125 / 1,1	1 1/2"	1 1/4"	80	123	73	214	128	100	10	400
TAYA 32-125 / 1,5	1 1/2"	1 1/4"	90	123	73	231	140	100	10	463
TAYA 32-125 / 2,2	1 1/2"	1 1/4"	90	123	73	231	140	100	10	463
TAYA 32-125 / 3	1 1/2"	1 1/4"	100	123	73	245	160	140	12	500
TAYA 50-125 / 0,75	2"	2"	80	117	85	214	128	100	10	400
TAYA 50-125 / 1,1	2"	2"	80	117	85	214	128	100	10	400
TAYA 50-125 / 1,5	2"	2"	90	117	85	233	140	100	10	455
TAYA 50-125 / 2,2	2"	2"	90	117	85	233	140	100	10	455
TAYA 50-110 / 3	2 1/2"	2"	100	117	81	260	160	140	12	510
TAYA 50-110 / 4	2 1/2"	2"	112	117	81	267	190	140	12	530
TAYA 50-110 / 5,5	2 1/2"	2"	112	117	81	267	190	140	12	530

Not: TAYA 32-125 ve TAYA 50-110 ölçüleri sırası ile TAYA 32-170 ve TAYA 50-170 ölçüleri ile aynıdır.

PAKET VE KG BİLGİLERİ

MODEL	KG	En	Boy	Yükseklik
TAYA 32-125 / 0,75	15	27	50	36
TAYA 32-125 / 1,1	16	27	50	36
TAYA 32-125 / 1,5	21	27	50	36
TAYA 32-125 / 2,2	22	27	50	36
TAYA 32-125 / 3	29	27	50	36
TAYA 50-125 / 0,75	16	27	50	36
TAYA 50-125 / 1,1	17	27	50	36
TAYA 50-125 / 1,5	22	27	50	36
TAYA 50-125 / 2,2	23	27	50	36
TAYA 50-110 / 3	30	27	50	36
TAYA 50-110 / 4	35	28	60	37
TAYA 50-110 / 5,5	50	28	60	37

Ölçüler cm'dir.

MODEL	KG	En	Boy	Yükseklik
TAYA 32-170 / 0,75	17	27	50	36
TAYA 32-170/ 1,1	20	27	50	36
TAYA 50-170 / 0,75	18	27	50	36
TAYA 50-170 / 1,1	21	27	50	36
TAYA 50-170 / 1,5	23	27	50	36
TAYA 50-170 / 2,2	30	27	50	36

Ölçüler cm'dir.