OKi POMPA

2024



OKİ POMPA

Santrifüj pompa konusunda 20 yıllık deneyimi ile Oki Pompa olarak hizmetinizdeyiz.

Yıllar boyunca Paslanmaz Sac ile imal edilen pompaların yanına 2016 yılından itibaren firmamız kendi öz kaynakları ile uzun bir AR-GE çalışması yaparak, paslanmaz hassas döküm teknolojisi ile üretilen pompalar eklemiştir.

Pompada Enerji verimliliğini ve bakım maliyetlerini yapılan AR-GE çalışmalarında azaltmayı hedeflemiştir.

Dünyadaki enerjinin %10'unun pompalarda kullanıldığı düşünülmektedir. Yarınlarımıza daha temiz bir dünya bırakmak için her alanda olduğu gibi Pompa alanında da enerji verimliliği son derece önem arz etmekte ve Oki Pompa olarak bunun bilinci ile hareket etmekteyiz.

Ürünlerimizi ve üretim sürecimizi teknolojik, endüstriyel altyapımızı, insan kaynaklarımızı her geçen gün daha da gelişen global piyasaya uyumlu hale getirmek için var gücümüzle çalışıyoruz.

Ülkemizin, tüketici değil üretici bir ekonomik güç olması dileğiyle...

SANAYİSİ GÜÇLÜ
ÜRETEN TÜRKİYE
İÇİN HEP BİRLİKTE...

E. Okan Erdoğan



PASLANMAZ POMPANIN KULLANIM ALANLARI

- İçme Suyu
- Ev - Villa ve Site Hidraforu
- Tarımsal Sulama
- Arıtma Sistemleri
- Oto Yıkama
- Soğutma Sistemleri
- Aşındırıcı Kimyasal Sıvılarda
- Endüstriyel çamaşır ve bulaşık makinalarında
- Salamura Suyu
- Deniz Suyu
- Su Baskını Tahliyelerinde
- Gıda Endüstrisi
- Boya ve Boyalı Sıvılarda
- Endüstriyel Yıkama Makinalarında
- Havuz Sistemlerinde

OPERATING AREAS FOR STAINLESS STEEL PUMP

- Drinking Water
- Air Prussure Tanks (Hydrophor) Systems
- Agriculturel İrrigate
- Refining Systems
- Car Wash
- Cooling Systems
- Pumping of Abritive Industry and Chemical Liquids
- Industrial washing and dishing System
- Pickled Water
- Seawater
- Water Attack and discharging
- Food Industry
- Dye and Dye-liquids pumping
- Flushing Pump with Industrial Machinary
- Swimming Pool Systems

İÇİNDEKİLER / CONTENTS



Açık Fanlı Pompalar
TAY E & F SERİSİ 1-2. Sayfa - Max. 10 m³/h
TAY A SERİSİ 3-5. Sayfa - Max. 70 m³/h



Açık Fanlı Hassas Döküm Pompaları
TAY AD SERİSİ 6-8 SAYFA - Max. 70 m³/h



Salyangoz Gövdeli Döküm Pompaları
TKY D SERİSİ 9-10. Sayfa - Max. 1000 m³/h

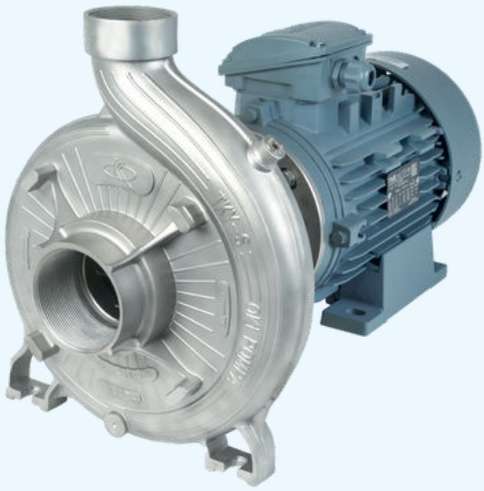

Kapalı Fanlı Hassas Döküm Pompaları
TKY H SERİSİ 11-12. Sayfa - Max. 40 m³/h
TKY S SERİSİ 13-16. Sayfa - Max. 110 m³/h



Kademeli Hassas Döküm Pompaları
TKY K SERİSİ 17-18. Sayfa - Max. 16 m³/h



Kapalı Fanlı DN Flanşlı Hassas Döküm Pompaları
TKY F SERİSİ 19-20. Sayfa - Max. 55 m³/h

TEKNİK VERİLER

- Sıvı Sıcaklığı :-10°C ile 90°C arası
- Azami Çalışma Basıncı :11 mSS
- Azami Debi :10 m³/h
- Motor Hızı :3000 Devir/Dakika
- Koruma Sınıfı :IP55
- İzolasyon Sınıfı :F Sınıfı



POMPA ÖZELLİKLERİ

- IE3 ve IE4 Yüksek Verimli Motor Seçenekleri, Exproof Motor Opsiyonu
- Geniş Mekanik Salmastra Opsiyonu
- Açık fan sayesinde katı partikül geçirir
- Sürekli çalışabilme



POMPA MODEL KODLAMA

TAYE 20 - 90 0,37KW 3000RPM A-Si-Ka-Vt

- A-Si-Ka-Vt → Mekanik Salmastra
- 3000RPM → Motor Devri
- 0,37KW → Motor Güç (0,18KW, 0,37KW, 0,55KW)
- 90 → Fan Anma Çapı
- 20 → DN Çıkış Büyüklüğü (15, 20)
- TAYE → Pompa Model İsmi (TAYE, TAYF)

HİDROLİK PERFORMANS TABLOSU

3000 RPM

POMPA MODELİ		GÜÇ		GİRİŞ	ÇIKIŞ	l/min	0	33	66	100	133	166
MONOFAZE	TRİFAZE	KW	HP			m³/h	0	2	4	6	8	10
MAY E 15-90	TAY E 15-90	0,18	0,25	3/4"	1/2"	H (m)	9	7,5	6	4	-	-
MAY F 20-90	TAY F 20-90	0,37	0,5	1"	3/4"		10	9	7,5	6,5	4,5	3
MAY F 20-90	TAY F 20-90	0,55	0,75	1"	3/4"		11	10	9	8	7	5

HİDROLİK PERFORMANS EĞRİSİ

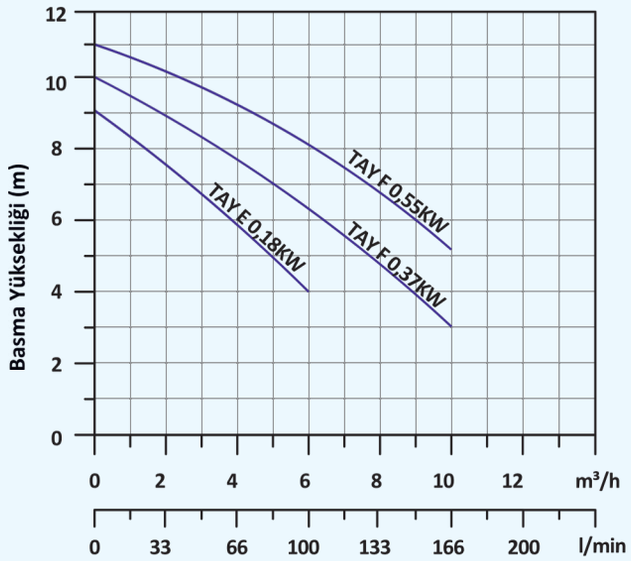

ÖLÇÜLENDİRME

MODEL	GİRİŞ (DN1)	ÇIKIŞ (DN2)	H1	H2	Y	T	A	B	C	D	L
TAY E 15-90 / 0,18	3/4"	1/2"	63	70	27	14	144	100	80	7	294
TAY F 20-90 / 0,37	1"	3/4"	71	111	34	24	151	112	90	7	320
TAY F 20-90 / 0,55	1"	3/4"	71	111	34	24	151	1125	90	7	320

Ölçüler mm'dir.

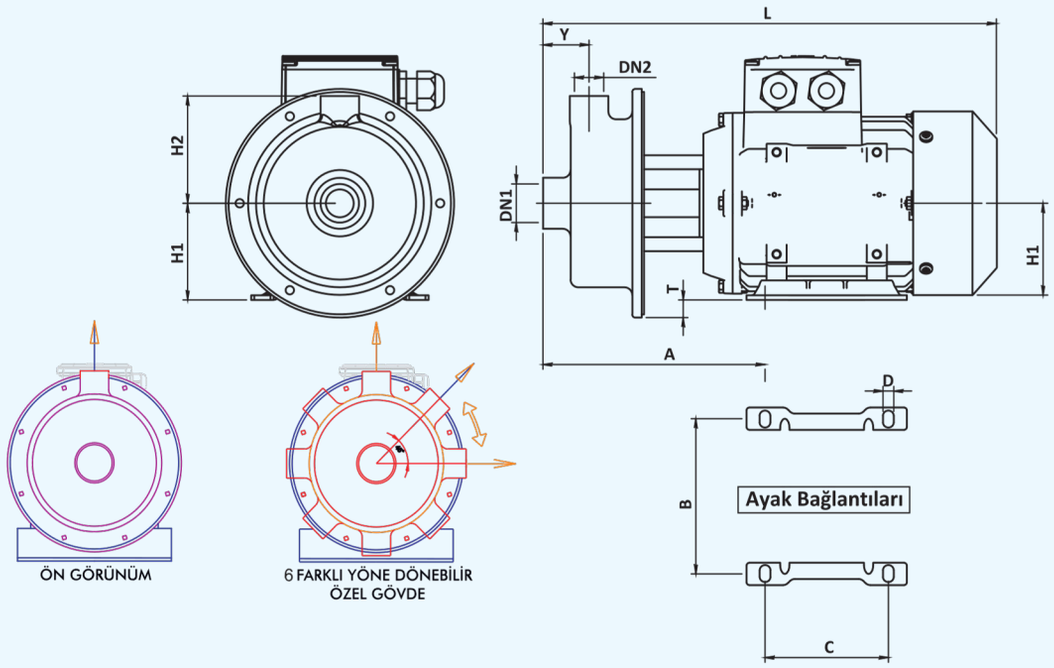

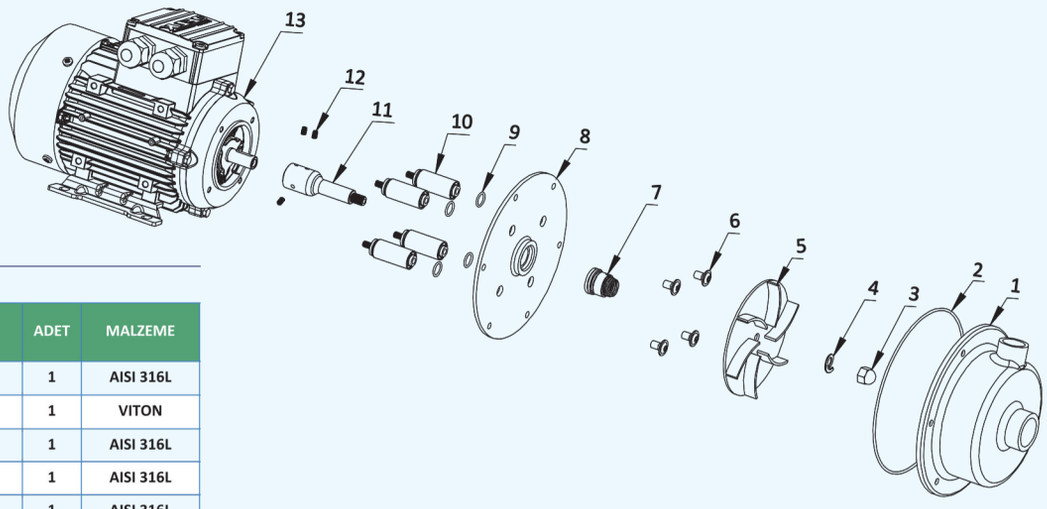

MALZEME LİSTESİ

PART NO	KALEM TANIMI	ADET	MALZEME
1	GÖVDE	1	AISI 316L
2	GÖVDE ORİNG	1	VITON
3	FAN SOMUN	1	AISI 316L
4	RONDELA	1	AISI 316L
5	FAN	1	AISI 316L
6	CİVATA	4	AISI 316L
7	MEKANİK SALMASTRA	1	AISI 316L
8	SALMASTRA SACI	1	AISI 316L
9	ORİNG	4	AISI 316L
10	ARA BAĞLANTI PİMİ	4	AISI 316L
11	POMPA MİLİ	1	AISI 316L
12	SETSKUR	3	AISI 316L
13	ELEKTRİK MOTORU	1	-

PAKET VE KG BİLGİSİ

MODEL	KG	En	Boy	Yükseklik
TAY E 15-90 / 0,18	6	24	37	28
TAY F 20-90 / 0,37	7,5	24	37	28
TAY F 20-90 / 0,55	9	24	37	28

Ölçüler cm'dir.

TEKNİK VERİLER

- Sıvı Sıcaklığı :-10°C ile 90°C arası
- Azami Çalışma Basıncı :27 mSS
- Azami Debi :70 m³/h
- Motor Hızı :3000 Devir/Dakika
- Koruma Sınıfı :IP55
- İzolasyon Sınıfı :F Sınıfı



POMPA ÖZELLİKLERİ

- IE3 ve IE4 Yüksek Verimli Motor Seçenekleri, Exproof Motor Opsiyonu
- Geniş Mekanik Salmastra Opsiyonu
- Açık fan sayesinde katı partikül geçirir
- Sürekli çalışabilme
- Double Salmastra opsiyonu ile vakum altında çalışabilir
- Hassas Döküm Fan ile düşük sürtünme katsayısı ve yüksek performans sağlar.

POMPA MODEL KODLAMA

TAYA 32- 125 0,75KW 3000RPM A-Si-Ka-Vt

- A-Si-Ka-Vt → Mekanik Salmastra
- 3000RPM → Motor Devri (3000RPM, 1500RPM)
- 0,75KW → Motor Güç (0.75KW, 1.1KW, 1.5KW, 2.2KW, 3KW, 4KW, 5.5KW)
- 125 → Fan Anma Çapı
- 32 → DN Çıkış Büyüklüğü (32, 50)
- TAYA → Pompa Model İsmi (TAYA)

HİDROLİK PERFORMANS TABLOSU

3000 RPM

POMPA MODELİ		GÜÇ		GİRİŞ	ÇIKIŞ	l/min	0	66	100	133	166	250	333	416	500	666	833	1000	1166
MONOFAZE	TRİFAZE	KW	HP			m³/h	0	4	6	8	10	15	20	25	30	40	50	60	70
MAY A 32-125	TAY A 32-125	0,75	1	1 1/2"	1 1/4"		15	13,5	13	11	10,5	7,5							
MAY A 32-125	TAY A 32-125	1,1	1,5	1 1/2"	1 1/4"		17	16	14	13,5	13	10							
MAY A 32-125	TAY A 32-125	1,5	2	1 1/2"	1 1/4"	H (m)	21	19,5	19	17	16,5	13,5	10						
MAY A 32-125	TAY A 32-125	2,2	3	1 1/2"	1 1/4"		24	23,5	22	20	19	14,5	13						
MAY A 32-125	TAY A 32-125	3	4	1 1/2"	1 1/4"		27	25,5	25	24	23	20	18	15					
MAY A 50-125	TAY A 50-125	0,75	1	2"	2"		-	-	-	-	7,5	6	4,5	4	1,5				
MAY A 50-125	TAY A 50-125	1,1	1,5	2"	2"		-	-	-	-	10,5	10	8	7	5	3			
MAY A 50-125	TAY A 50-125	1,5	2	2"	2"	H(m)	-	-	-	-	13,5	12	11	10	8	5			
MAY A 50-125	TAY A 50-125	2,2	3	2"	2"		-	-	-	-	14	13,5	13	12	11	9			
MAY A 50-110	TAY A 50-110	3	4	2 1/2"	2"		-	-	-	-	16	14,5	14	13,5	13	10,5	9		
-	TAY A 50-110	4	5,5	2 1/2"	2"	H(m)	-	-	-	-	19,5	18	17	16,5	16	13,5	11	9	
-	TAY A 50-110	5,5	7,5	2 1/2"	2"		-	-	-	-	21	20	19,5	19	18	16,5	14	12	10

1500 RPM

POMPA MODELİ		GÜÇ		GİRİŞ	ÇIKIŞ	l/min	0	66	100	133	166	250	333	416	500	666	833	1000
MONOFAZE	TRİFAZE	KW	HP			m³/h	0	4	6	8	10	15	20	25	30	40	50	60
MAY A 32-170	TAY A 32-170	0,75	1	1 1/2"	1 1/4"	H (m)	8	7,75	7,5	7,25	7	6	5	4	3	-	-	-
MAY A 32-170	TAY A 32-170	1,1	1,5	1 1/2"	1 1/4"		10	9,75	9,5	9,25	9	8	7	6	5	3	-	-
MAY A 50-170	TAY A 50-170	0,75	1	2 1/2"	2"		-	-	-	-	6	5,5	4,5	4	-	-	-	-
MAY A 50-170	TAY A 50-170	1,1	1,5	2 1/2"	2"		-	-	-	-	6,5	6	5,6	5,3	4	3	-	-
MAY A 50-170	TAY A 50-170	1,5	2	2 1/2"	2"	H(m)	-	-	-	-	7,5	7	6,5	6	5	4	3	-
MAY A 50-170	TAY A 50-170	2,2	3	2 1/2"	2"		-	-	-	-	8	8,6	8,3	7	6,5	6	5	4

HİDROLİK PERFORMANS EĞRİSİ

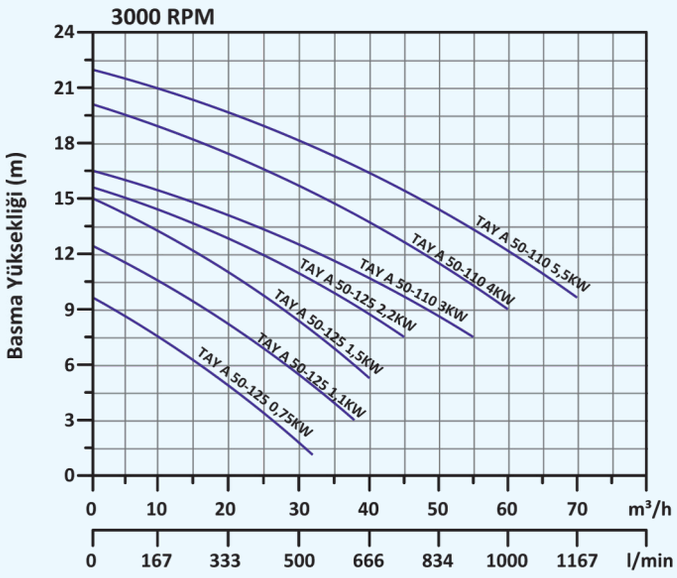

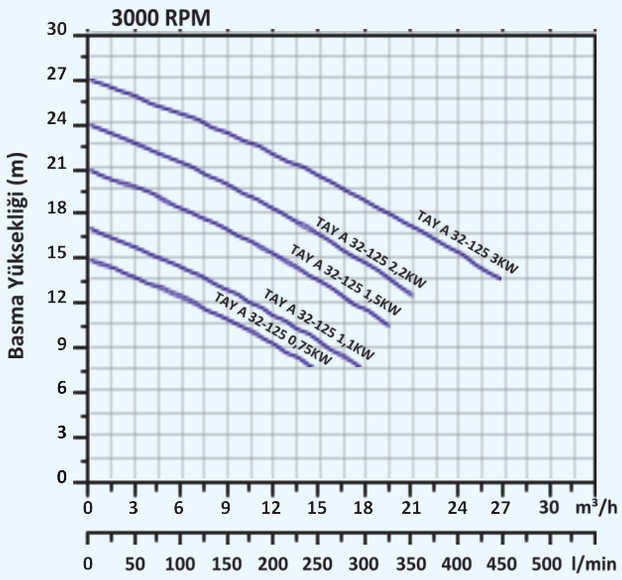

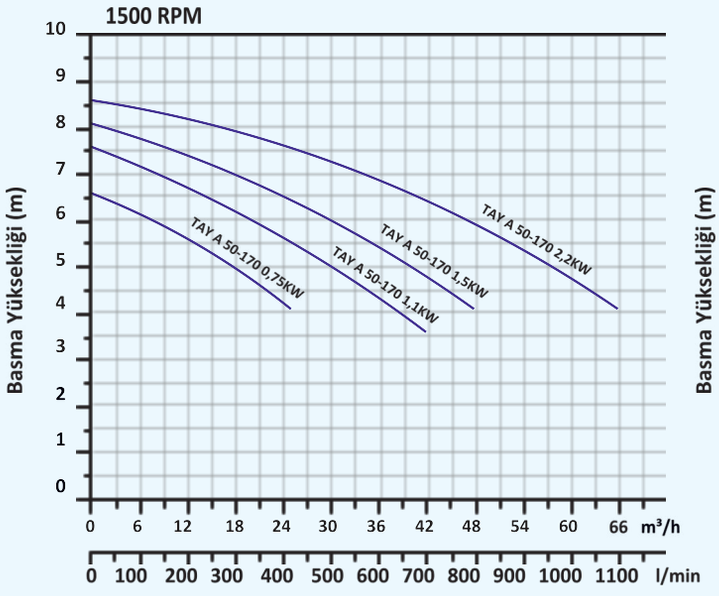

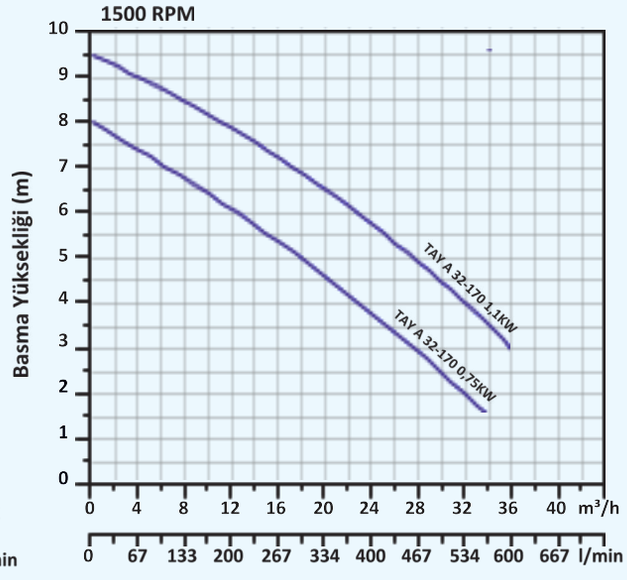

MALZEME LİSTESİ

PART NO	KALEM TANIMI	ADET	MALZEME
1	GÖVDE	1	AISI 316L
2	BOŞALTMA TAPASI	1	AISI 316L
3	HAVA ALMA TAPASI	1	AISI 316L
4	GÖVDE ORİNGİ	1	VITON
5	FAN SOMUNU	1	AISI 316L
6	RONDELA	1	AISI 316L
7	FAN	1	AISI 316L
8	MEKANİK SALMASTRA	1	AISI 316L
9	ARA BAĞLANTI	1	AISI 316L
10	KAMA	1	AISI 316L
11	MİL	1	AISI 316L
12	SETSKUR	3	AISI 316L
13	ELEKTRİK MOTORU	1	-

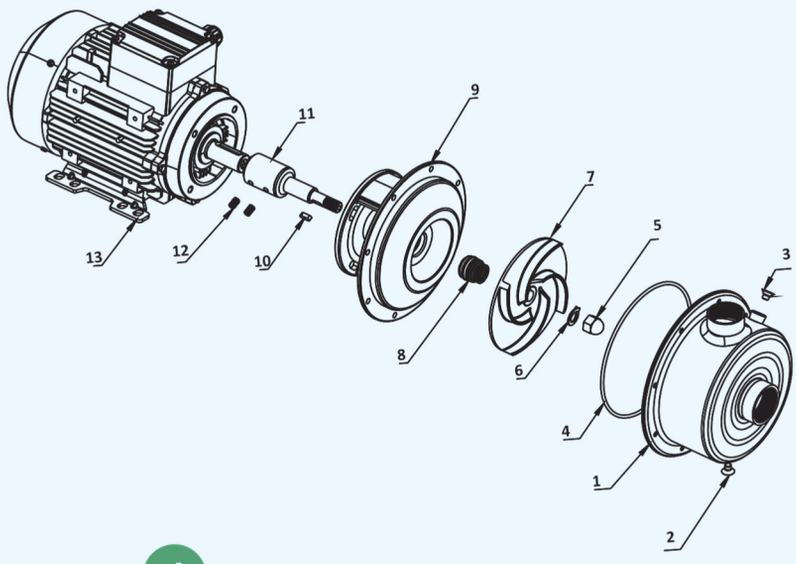

ÖLÇÜLENDİRME

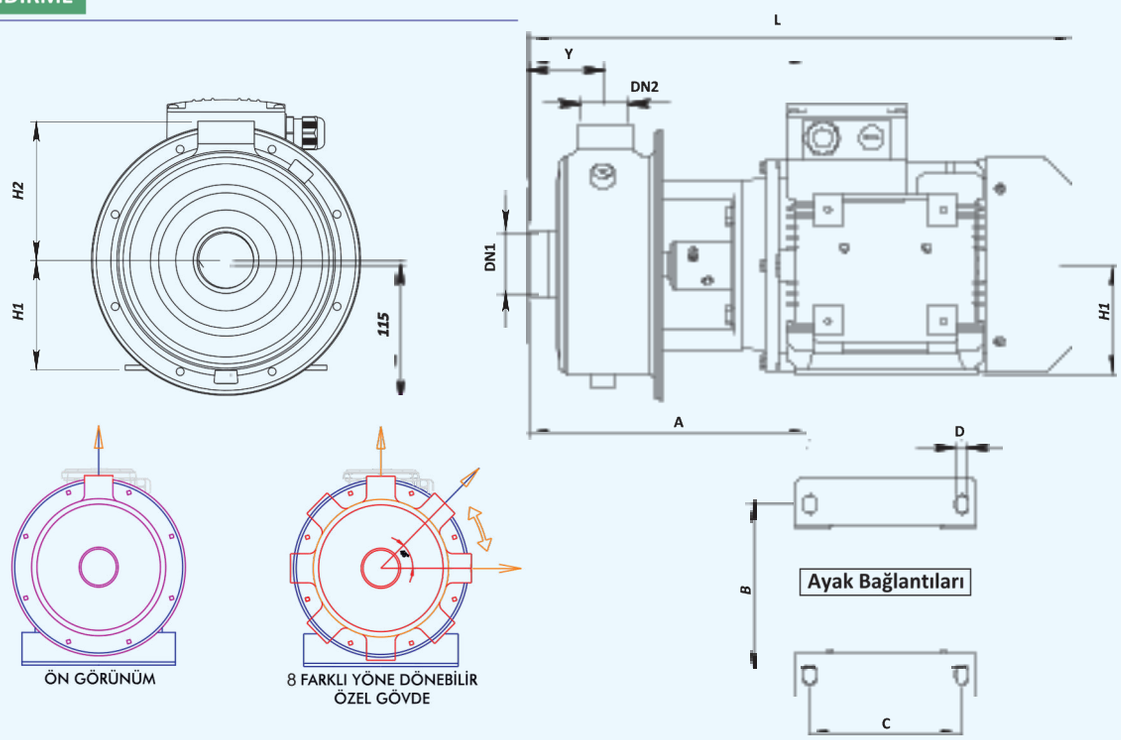

MODEL	GİRİŞ (DN1)	ÇIKIŞ (DN2)	H1	H2	Y	A	B	C	D	L
TAYA 32-125 / 0,75	1 1/2"	1 1/4"	80	123	73	214	128	100	10	400
TAYA 32-125 / 1,1	1 1/2"	1 1/4"	80	123	73	214	128	100	10	400
TAYA 32-125 / 1,5	1 1/2"	1 1/4"	90	123	73	231	140	100	10	463
TAYA 32-125 / 2,2	1 1/2"	1 1/4"	90	123	73	231	140	100	10	463
TAYA 32-125 / 3	1 1/2"	1 1/4"	100	123	73	245	160	140	12	500
TAYA 50-125 / 0,75	2"	2"	80	117	85	214	128	100	10	400
TAYA 50-125 / 1,1	2"	2"	80	117	85	214	128	100	10	400
TAYA 50-125 / 1,5	2"	2"	90	117	85	233	140	100	10	455
TAYA 50-125 / 2,2	2"	2"	90	117	85	233	140	100	10	455
TAYA 50-110 / 3	2 1/2"	2"	100	117	81	260	160	140	12	510
TAYA 50-110 / 4	2 1/2"	2"	112	117	81	267	190	140	12	530
TAYA 50-110 / 5,5	2 1/2"	2"	112	117	81	267	190	140	12	530

Not: TAYA 32-125 ve TAYA 50-110 ölçüleri sırası ile TAYA 32-170 ve TAYA 50-170 ölçüleri ile aynıdır.

PAKET VE KG BİLGİLERİ

MODEL	KG	En	Boy	Yükseklik
TAYA 32-125 / 0,75	15	27	50	36
TAYA 32-125 / 1,1	16	27	50	36
TAYA 32-125 / 1,5	21	27	50	36
TAYA 32-125 / 2,2	22	27	50	36
TAYA 32-125 / 3	29	27	50	36
TAYA 50-125 / 0,75	16	27	50	36
TAYA 50-125 / 1,1	17	27	50	36
TAYA 50-125 / 1,5	22	27	50	36
TAYA 50-125 / 2,2	23	27	50	36
TAYA 50-110 / 3	30	27	50	36
TAYA 50-110 / 4	35	28	60	37
TAYA 50-110 / 5,5	50	28	60	37

Ölçüler cm'dir.

MODEL	KG	En	Boy	Yükseklik
TAYA 32-170 / 0,75	17	27	50	36
TAYA 32-170/ 1,1	20	27	50	36
TAYA 50-170 / 0,75	18	27	50	36
TAYA 50-170 / 1,1	21	27	50	36
TAYA 50-170 / 1,5	23	27	50	36
TAYA 50-170 / 2,2	30	27	50	36

Ölçüler cm'dir.

TAY AD SERİSİ POMPALAR

Hassas Döküm, Tek Kademeli, Yatay Milli, Açık Çarklı, Komple Paslanmaz 316L Santrifüj Pompalar

OKİ POMPA

TEKNİK VERİLER

- Sıvı Sıcaklığı :-10°C ile 150°C arası
- Azami Çalışma Basıncı :30 mSS
- Azami Debi :70 m³/h
- Motor Hızı :3000 Devir/Dakika
- Koruma Sınıfı :IP55
- İzolasyon Sınıfı :F Sınıfı

TAY AD1 32-125



POMPA ÖZELLİKLERİ

- IE3 ve IE4 Yüksek Verimli Motor Seçenekleri, Exproof Motor Opsiyonu
- Geniş Mekanik Salmastra Opsiyonu
- Açık fan sayesinde katı partikül geçirir
- Sürekli çalışabilme
- Double Salmastra opsiyonu ile vakum altında çalışabilir
- Hassas Döküm Fan ve Gövde Sayesinde düşük sürtünme ve Yüksek Enerji Verimliliği sağlar

TAY AD2 50-125



POMPA MODEL KODLAMA

TAYAD1 32- 125 0,75KW 3000RPM A-Si-Ka-Vt

- Mekanik Salmastra
- Motor Devri (3000RPM, 1500RPM)
- Motor Güç (0.75KW, 1.1KW, 1.5KW, 2.2KW, 3KW, 4KW, 5.5KW)
- Fan Anma Çapı
- DN Çıkış Büyüklüğü (32, 50)
- Pompa Model İsmi (TAYAD1, TAYAD2)



HİDROLİK PERFORMANS TABLOSU

3000 RPM

POMPA MODELİ		GÜÇ		GİRİŞ	ÇIKIŞ	l/min	0	66	100	133	166	250	333	416	500	666	833	1000	1166
MONOFAZE	TRİFAZE	KW	HP			m³/h	0	4	6	8	10	15	20	25	30	40	50	60	70
MAY AD1 32-125	TAY AD2 32-125	0,75	1	1 1/2"	1 1/4"		17	16	14	13,5	13	10							
MAY AD1 32-125	TAY AD2 32-125	1,1	1,5	1 1/2"	1 1/4"		21	19,5	19	17	16,5	13,5							
MAY AD1 32-125	TAY AD2 32-125	1,5	2	1 1/2"	1 1/4"	H (m)	24	22,5	22	20	19,5	16,5	13						
MAY AD1 32-125	TAY AD2 32-125	2,2	3	1 1/2"	1 1/4"		27	26	25	23,5	22,5	20,5	17	15					
MAY AD1 32-125	TAY AD2 32-125	3	4	1 1/2"	1 1/4"		30	29	28	27	26	24	21	19					
MAY AD2 50-125	TAY AD2 50-125	0,75	1	2"	2"		-	-	-	-	10,5	9	7,5	7					
MAY AD2 50-125	TAY AD2 50-125	1,1	1,5	2"	2"		-	-	-	-	14	13	12	10,5	9				
MAY AD2 50-125	TAY AD2 50-125	1,5	2	2"	2"	H(m)	-	-	-	-	16,5	15,5	14	13,5	12	9			
MAY AD2 50-125	TAY AD2 50-125	2,2	3	2"	2"		-	-	-	-	19	17,5	17	16,5	15	13	10,5		
MAY AD2 50-110	TAY AD2 50-110	3	4	2 1/2"	2"		-	-	-	-	20	19,5	19	18,5	17	16	14		
-	TAY AD2 50-110	4	5,5	2 1/2"	2"	H(m)	-	-	-	-	23	22,5	22	21,5	20	19	17	14	
-	TAY AD2 50-110	5,5	7,5	2 1/2"	2"		-	-	-	-	25,5	25	24	23,5	22,5	22	20	18	15

1500 RPM

POMPA MODELİ		GÜÇ		GİRİŞ	ÇIKIŞ	l/min	0	66	100	133	166	250	333	416	500	666	833	1000
MONOFAZE	TRİFAZE	KW	HP			m³/h	0	4	6	8	10	15	20	25	30	40	50	60
MAY AD1 32-170	TAY AD1 32-170	0,75	1	1 1/2"	1 1/4"	H (m)	8	7,75	7,5	7,25	7	6	5	4	3	-	-	-
MAY AD1 32-170	TAY AD1 32-170	1,1	1,5	1 1/2"	1 1/4"		10	9,75	9,5	9,25	9	8	7	6	5	3	-	-
MAY AD2 50-170	TAY AD2 50-170	0,75	1	2 1/2"	2"		-	-	-	-	6	5,5	4,5	4	-	-	-	-
MAY AD2 50-170	TAY AD2 50-170	1,1	1,5	2 1/2"	2"		-	-	-	-	6,5	6	5,6	5,3	4	3	-	-
MAY AD2 50-170	TAY AD2 50-170	1,5	2	2 1/2"	2"	H(m)	-	-	-	-	7,5	7	6,5	6	5	4	3	-
MAY AD2 50-170	TAY AD2 50-170	2,2	3	2 1/2"	2"		-	-	-	-	8	8,6	8,3	7	6,5	6	5	4

HİDROLİK PERFORMANS EĞRİSİ

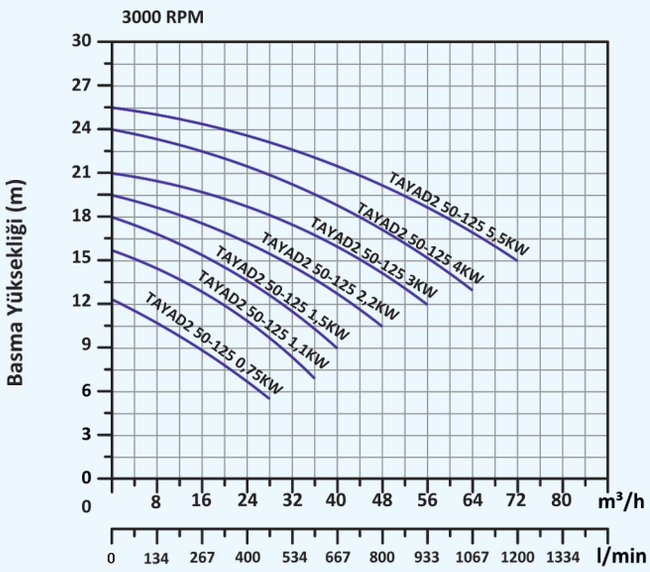

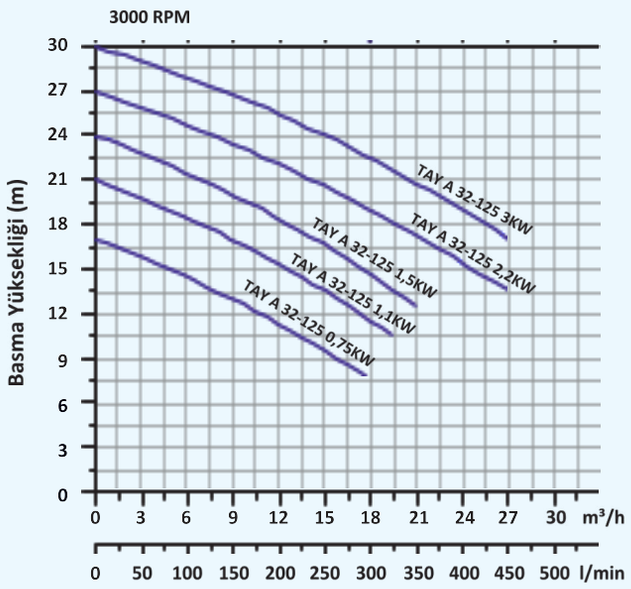

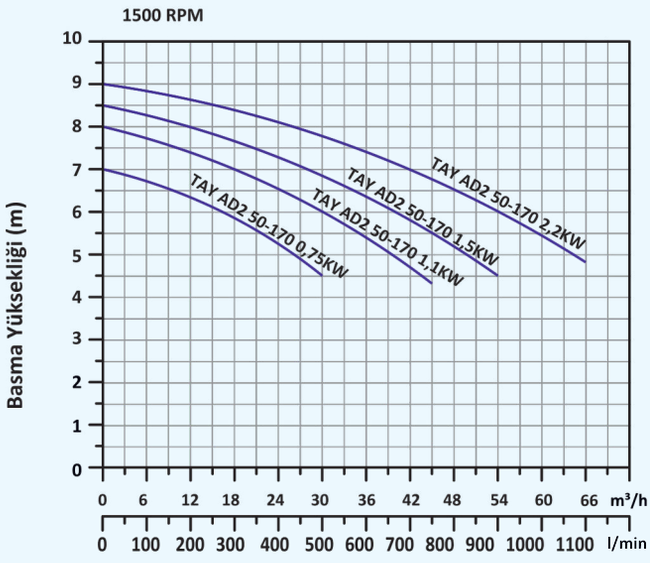

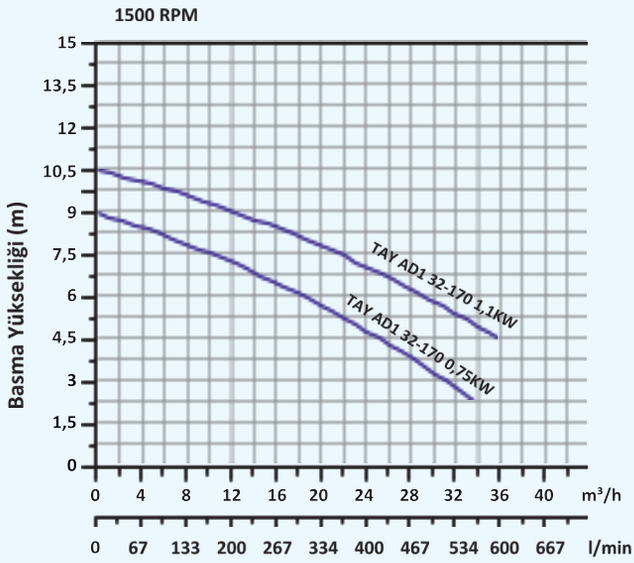

MALZEME LİSTESİ

PART NO	KALEM TANIMI	ADET	MALZEME
1	GÖVDE	1	AISI 316L
2	HAVA ALMA TAPASI	1	AISI 316L
3	BOŞALTMA TAPASI	1	AISI 316L
4	GÖVDE ORİNGİ	1	VITON
5	FAN SOMUNU	1	AISI 316L
6	RONDELA	1	AISI 316L
7	FAN	1	AISI 316L
8	MEKANİK SALMASTRA	1	AISI 316L
9	ARA BAĞLANTI	1	AISI 316L
10	KAMA	1	AISI 316L
11	MİL	1	AISI 316L
12	SETSKUR	3	AISI 316L
13	ELEKTRİK MOTORU	1	-

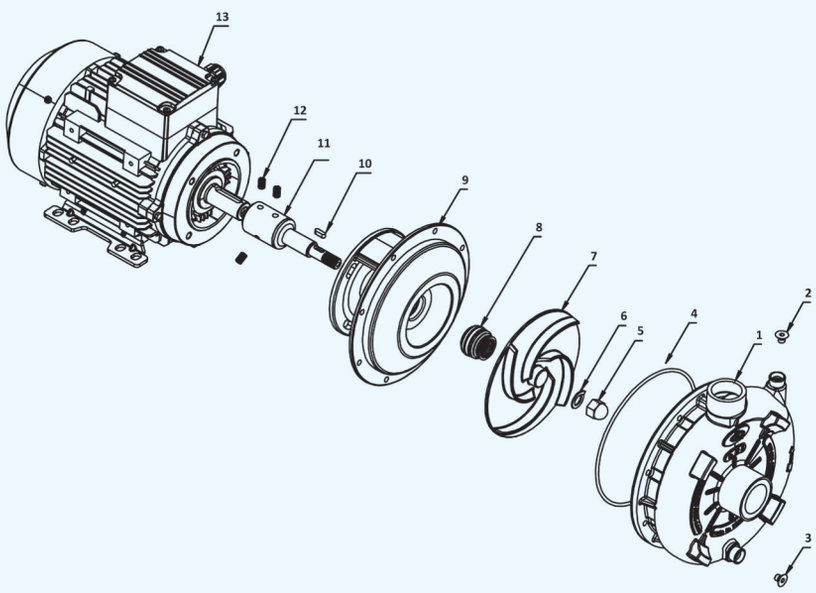

ÖLÇÜLENDİRME

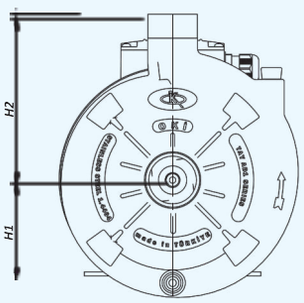

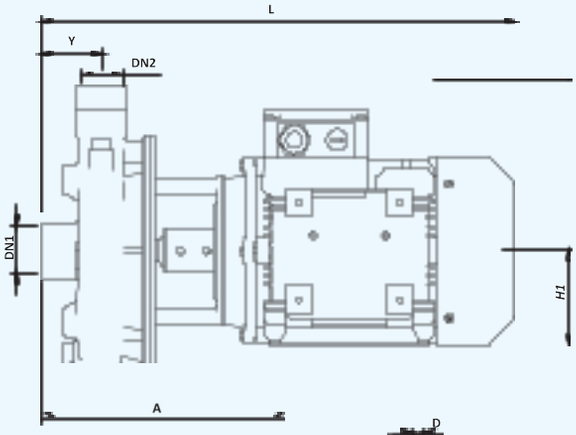

ÖN GÖRÜNÜM

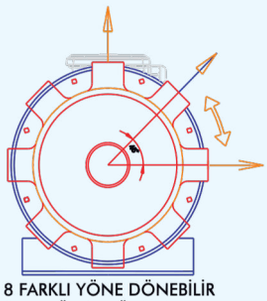

8 FARKLI YÖNE DÖNEBİLİR
ÖZEL GÖVDE

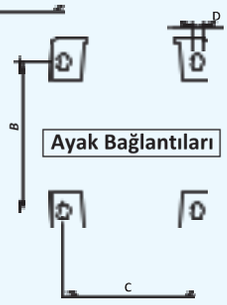

MODEL	GİRİŞ (DN1)	ÇIKIŞ (DN2)	H1	H2	Y	A	B	C	D	L
TAYAD1 32-125 / 0,75	1 1/2"	1 1/4"	80	156	57	211	128	100	10	400
TAYAD1 32-125 / 1,1	1 1/2"	1 1/4"	80	156	57	211	128	100	10	400
TAYAD1 32-125 / 1,5	1 1/2"	1 1/4"	90	156	57	228	140	100	10	460
TAYAD1 32-125 / 2,2	1 1/2"	1 1/4"	90	156	57	228	140	100	10	460
TAYAD1 32-125 / 3	1 1/2"	1 1/4"	100	156	57	242	160	140	12	494
TAYAD2 50-125 / 0,75	2 1/2"	2"	80	160	58	222	128	100	10	422
TAYAD2 50-125 / 1,1	2 1/2"	2"	80	160	58	222	128	100	10	422
TAYAD2 50-125 / 1,5	2 1/2"	2"	90	160	58	239	140	100	10	471
TAYAD2 50-125 / 2,2	2 1/2"	2"	90	160	58	239	140	100	10	471
TAYAD2 50-125 / 3	2 1/2"	2"	100	160	58	253	160	140	12	505
TAYAD2 50-125 / 4	2 1/2"	2"	112	160	58	260	190	140	12	520
TAYAD2 50-125 / 5,5	2 1/2"	2"	112	160	58	260	190	140	12	520

PAKET VE KG BİLGİLERİ

MODEL	KG	En	Boy	Yükseklik
TAYAD1 32-125 / 0,75	19	27	50	36
TAYAD1 32-125 / 1,1	20	27	50	36
TAYAD1 32-125 / 1,5	25	27	50	36
TAYAD1 32-125 / 2,2	26	27	50	36
TAYAD1 32-125 / 3	33	27	50	36
TAYAD2 50-125 / 0,75	20	27	50	36
TAYAD2 50-125 / 1,1	21	27	50	36
TAYAD2 50-125 / 1,5	26	27	50	36
TAYAD2 50-125 / 2,2	27	27	50	36
TAYAD2 50-125 / 3	34	27	50	36
TAYAD2 50-125 / 4	39	28	60	37
TAYAD2 50-125 / 5,5	54	28	60	37

Ölçüler cm'dir.

MODEL	KG	En	Boy	Yükseklik
TAYAD1 32-170 / 0,75	21	27	50	36
TAYAD1 32-170/ 1,1	24	27	50	36
TAYAD2 50-170 / 0,75	22	27	50	36
TAYAD2 50-170 / 1,1	25	27	50	36
TAYAD2 50-170 / 1,5	27	27	50	36
TAYAD2 50-170 / 2,2	34	27	50	36

Ölçüler cm'dir.

TEKNİK VERİLER

- Basma Flanşı : DN 65.....DN 200 mm
- Debi :1200 m³/h' ye kadar
- Basma Yüksekliği 100 m' ye kadar
- Hız 3000 d/dak' ya kadar
- Çalışma Sıcaklığı -10 °C'den +150 °C' ye kadar
- Gövde Basıncı (Pmaks) 10 bar



TASARIM ÖZELLİKLERİ

- Emme ve basma flanşları TS EN 1092 - 2 / PN 16' ya uygundur.
- Dönme yönü motor tarafından bakıldığında saat yönündedir.
- TKY DR tipi pompalarda rulman tipi kullanım yerine göre belirlenir. Kendinden yağlamalı rulman, Sıvı yağlı ve dışarıdan gres yağlamalı rulman montajları mevcuttur.
- Arkadan sökülebilir tasarım sayesinde, salyangozu boru tesisatından ayırmadan yatak grubu, salmastra yatağı, pompa mili ve çarkı sökülebilir.
- Pompalarımızda mekanik salmastra kullanılır. Kullanım yerine göre salmastra aşınma yüzey malzemeleri değişir.
- Hassas Döküm fanlar sayesinde yüksek verim ile enerji tasarrufu sağlar. (DN65, DN80, DN100, DN125 Çıkışlı pompalarda Hassas Döküm Fan kullanılmaktadır.)

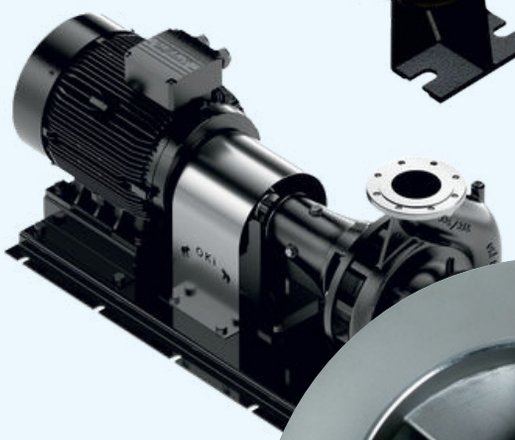

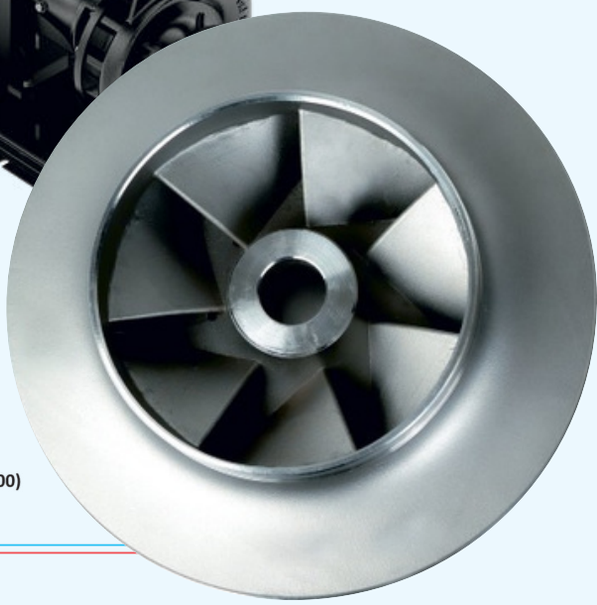

POMPA MODEL KODLAMA

TKYDR 100 - 315 22KW 1500RPM B -Si-Ka-Vt

- B → Mekanik Salmastra
- 1500RPM → Motor Devri (1500RPM)
- 22KW → Motor Güç
- 315 → Fan Anma Çapı
- 100 → DN Çıkış Büyüklüğü (65, 80, 100, 125, 150, 200)
- TKYDR → Pompa Model İsmi (TKYDR, TKYDD)

HİDROLİK PERFORMANS TABLOSU

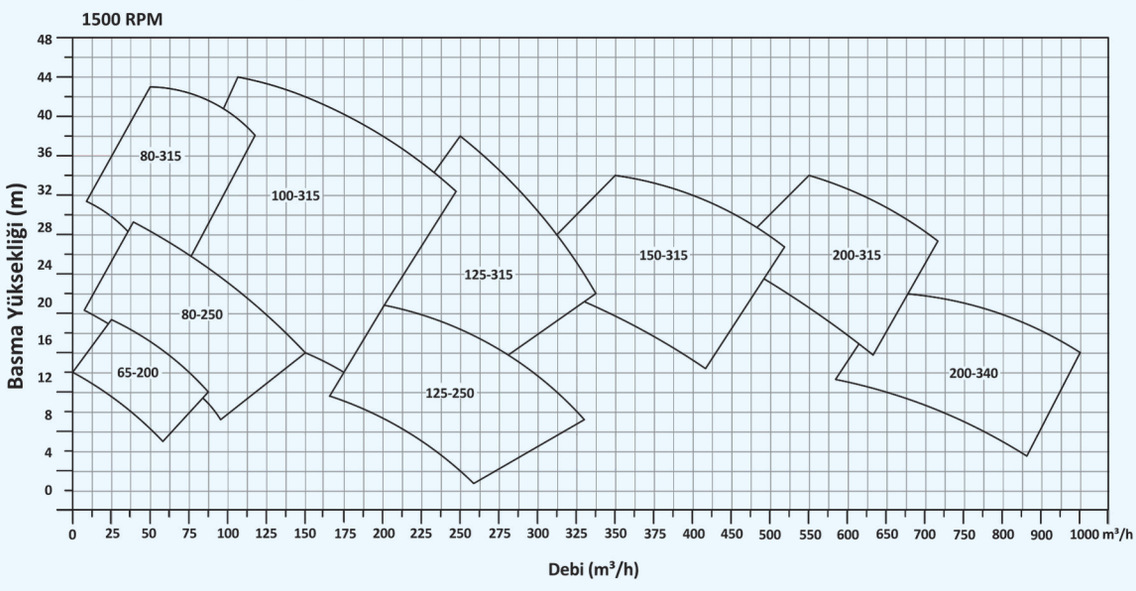

TKY D ÖLÇÜ TABLOSU

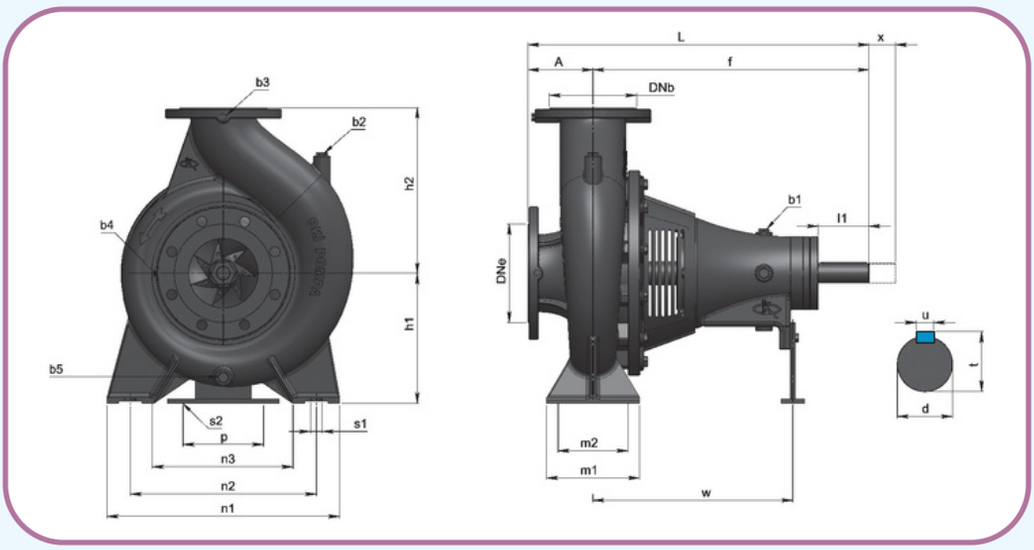

POMPA MODELİ PUMP TYPE	ÖLÇÜLER / DIMENSIONS																								
	DNe	DNb	A	f	L	h1	h2	m1	m2	n1	n2	n3	s1	p	s2	w	d	l1	t	u	b1	b2	b3	b4	b5	x
65-200	80	65	100	360	460	180	225	125	95	320	250	190	14	110	14	260	24	50	27	8	1/4"	1/4"	3/8"	3/8"	3/8"	140
80-250	100	80	125	470	595	200	280	160	120	400	315	240	19	110	14	340	32	80	35	10	1/4"	1/4"	3/8"	3/8"	3/8"	140
80-315	100	80	125	470	595	250	315	160	120	400	315	240	19	110	14	340	32	80	35	10	1/4"	1/4"	3/8"	3/8"	3/8"	140
100-315	125	100	140	470	610	250	315	160	120	400	315	240	19	110	14	340	32	80	35	10	1/4"	1/4"	3/8"	3/8"	3/8"	140
125-250	150	125	140	470	610	250	355	160	120	400	315	240	19	110	14	340	32	80	35	10	1/4"	1/4	3/8"	3/8"	3/8"	140
125-315	150	125	140	530	670	280	355	200	150	500	400	300	23	110	14	360	42	110	45	12	1/4"	1/4	1/2"	1/2"	3/8"	140
150-315	200	150	160	530	690	280	400	200	150	550	450	350	23	110	14	360	42	110	45	12	1/4"	1/4"	1/2"	1/2"	3/8"	140
200-315	250	200	200	750	950	360	480	280	180	600	435	300	35	200	23	540	60	110	64	18	1/4"	1/4"	1/2"	1/2"	3/8"	250
200-340	300	200	200	750	950	360	480	280	180	600	435	300	35	200	23	540	60	110	64	18	1/4"	1/4"	1/2"	1/2"	3/8"	250

MALZEME LİSTESİ

PART	PARÇA LİSTESİ	ADET
1	GÖVDE	1
2	HAVA TAPASI	2
3	FAN 1. SOMUN	1
4	FAN 2. SOMUN	1
5	FAN	1
6	GÖVDE ORİNG	1
7	MEKANİK SALMASTRA	1
8	SALMASTRA YATAĞI	1
9	KAPAK CİVATALARI	4
10	RULMAN YATAK KAPAĞI	1
11	ORİNG	1
12	RULMAN	1
13	YAĞ KEÇESİ	1
14	SEGMAN	1
15	FAN KAMASI	1
16	MİL	1
17	KAMA	1
18	RULMAN YATAĞI	1
19	GÖVDE CİVATASI	12
20	RULMAN YATAK AYAĞI	1
21	YAĞ GÖSTERGE TAPASI	2
22	AYAK CİVATASI	2
23	SEGMAN	1
24	YAĞ KEÇESİ	1
25	RULMAN	1
26	ORİNG	1
27	RULMAN YATAK KAPAĞI	1
28	RULMAN YATAK CİVATASI	4

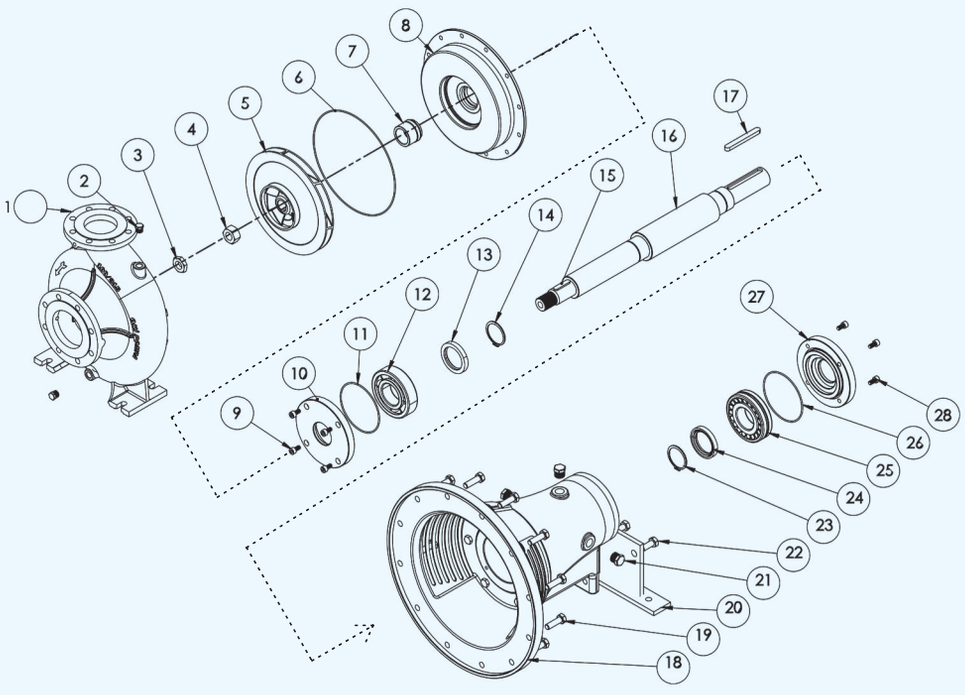

d

- AS=& 'BF'G"KSG' d @'>KIV@"CC fo>n$K"@"AC>&;>o snk d fo
- "W=BSB G'HHSG' d sY$"
- "W=BSB "F"$=KX d rnY'BB
- "Wc DKDG F''& d "WqcnnDnKGDFGB sdYq>nnbn
- DKDG GDK'$K=DC d DKD:
- DKDG CHSA"K=DC d A'KHDHG 6

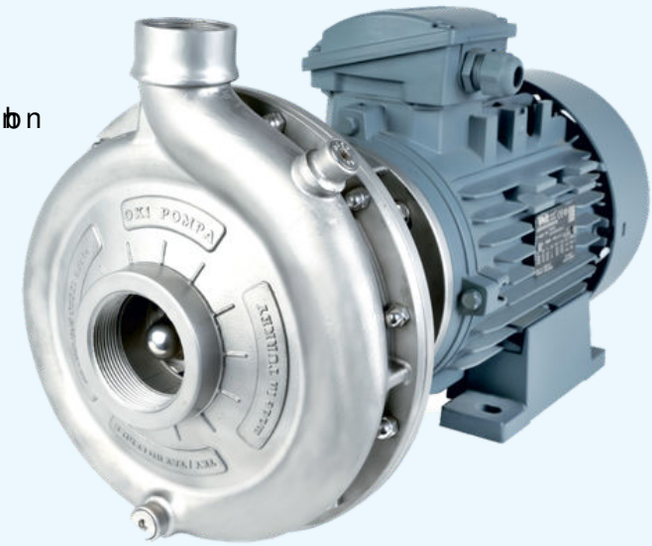

d

qp f prsnas qnnnGFBB =f =f K

'$<"C=$"A'"A D&' d '@DC=@"AB"HKG D&S

DKDG F''&d DKDG >Y>

DKDG DV'Gd DKDG T$T

DB=C'ABF'AAG =B'KGBBBid DB=C'A"C "F>BBBi

=H$<"G' DYYAHBBBid >@ TXT@T;THBBBi

SBF XF' d DBF" =F=

d

qnnnGFBB dqnnn 'U=d "@@

			!	!	AdE	r	v	ot	ps	qq	ro	sn	sv	tt
					Bx(	r	s	o	o	p	p	q	q	r
qpf	p	(	p	o o(		p	p	p	p	o				
qpf	(	r	p	o o(		q	q	q	p	p	p			
qpf	r	s	p	o o(	h	r	r	q	q	q	p			
qpf	s	u	p	o o(		s	r\	r	r	r	q	q	p	
qpf	u	o	p	o o(		s'	s	s	s	r	r	r	q	q

osnnGFBB dosnn 'U=d "@@

			!	!	AdE	r	s	on	os	pn	ps	qn	qs	rn
					Bx(	r	(	t	v	o	o	o	p	p
qpf	o	p	p	o o(	h	o	op	o	o	o	v	t		
qpf	o	o	p	o o(		o	or	o	oq	op	oo	o	o	\

J

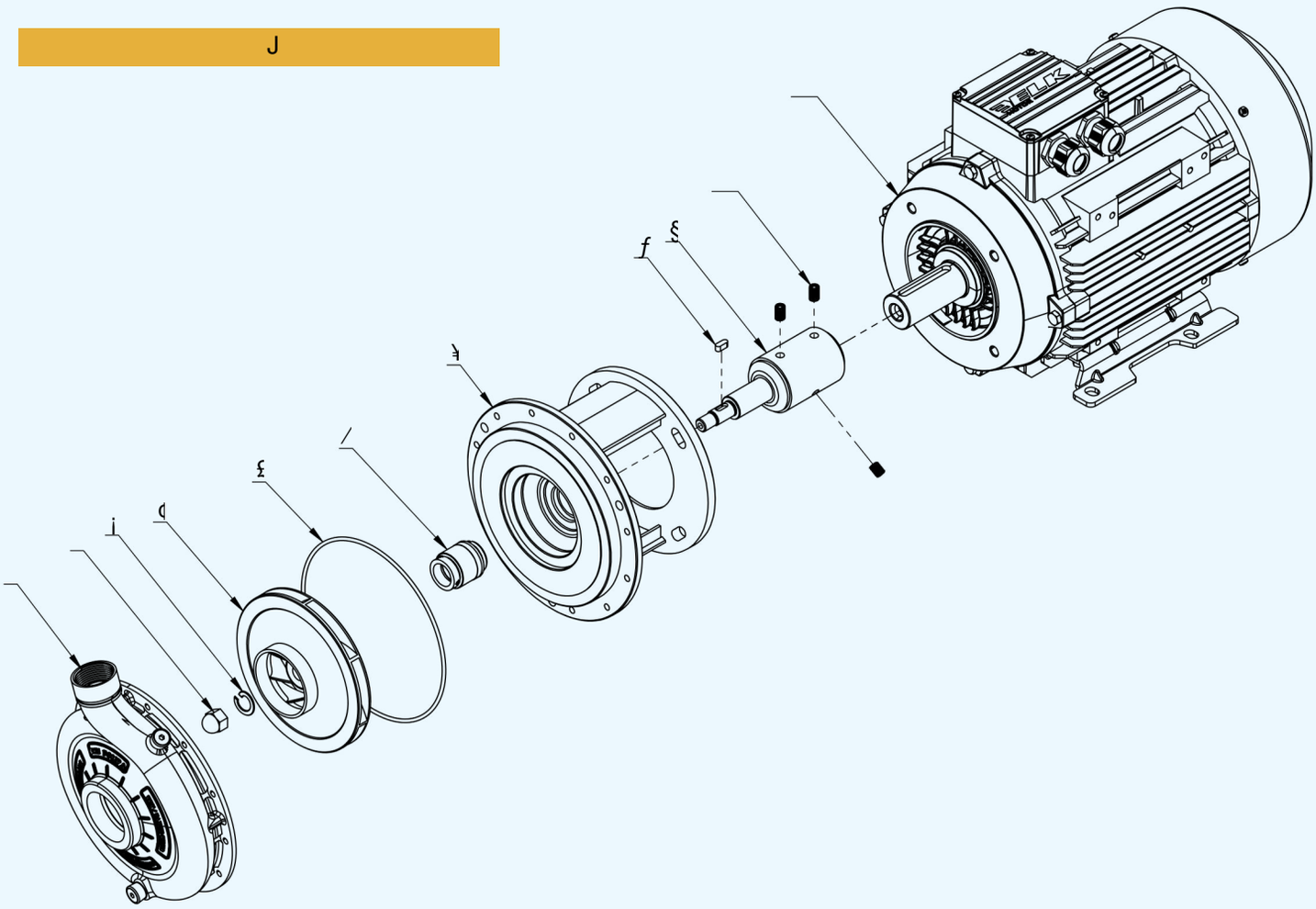

7 9			
F		F	F
(		F	F
F		F	F
9		F	F
7		F	F
(		F	
\		F	F
\		F	F
)		F	F
P		F	F
P		F	I

J

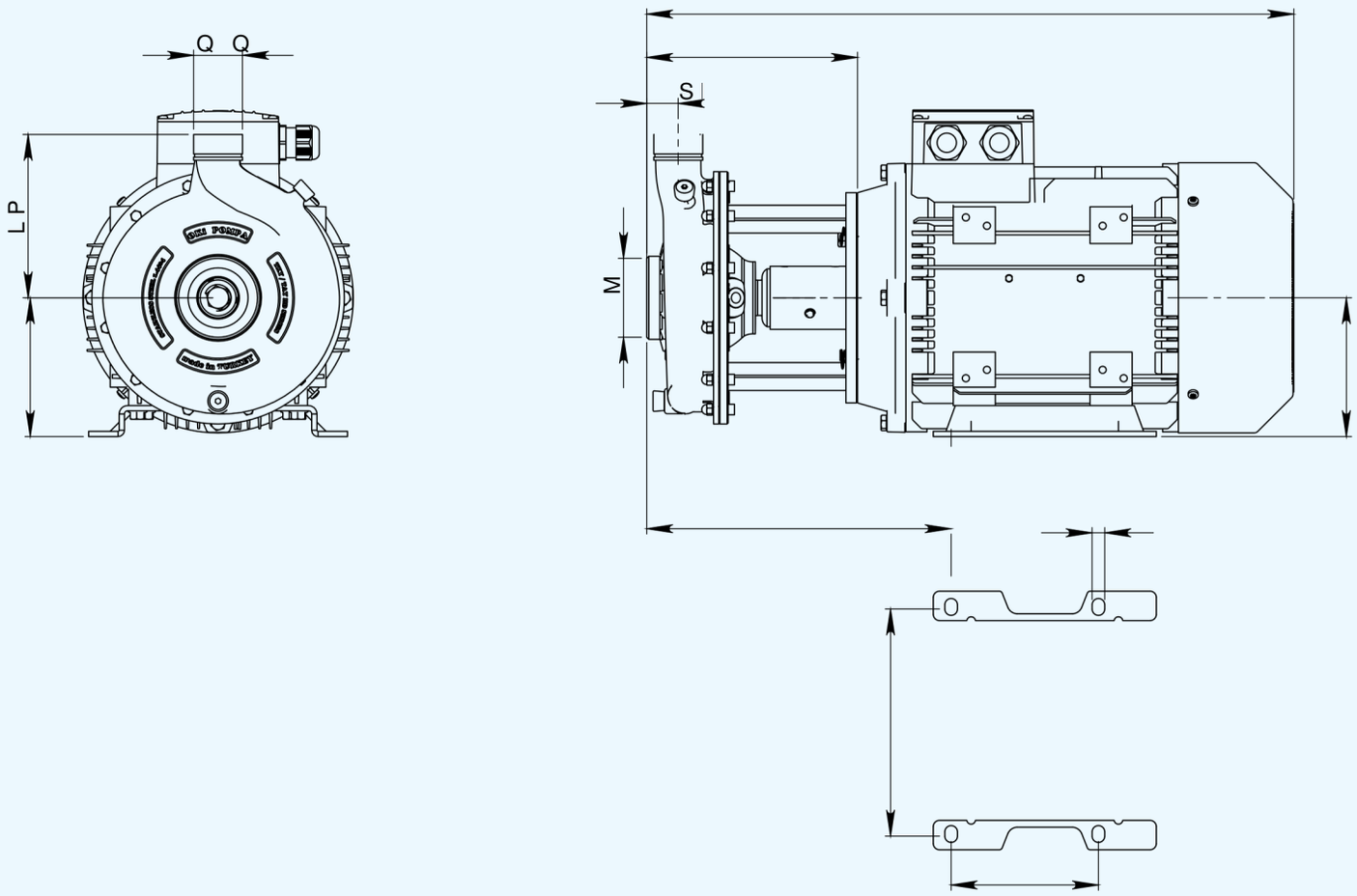

SRLRF	R	Q Q	RF	Q1	QF	Q	TL	Y
SRLRF	R	Q Q	RF	Q1	QF	Q	TL	Y
SRLRF	R	Q Q	RF	Q1	QF	Q	TL	Y
SRLF	R	Q Q	RS	Q\	Q1	Q	TY	QF
SRLF	R	Q Q	R1	Q\	Q1	Q	UF	Q(
SRLRF	R	Q Q	R\	R(	Q1	Q	UL	QS
SRLRF	R	Q Q	R\	R(	Q1	Q	UL	QS

I

		L 1	L	L
S R K R F	S	R	U	S
S R K R F	S	R	U	S
S R K R F	S	R	U	S
S R K F	T	R	U	S
S R K F	T	R	V	S
S R K R F	V	R	V	S
S R K R F	V	R	V	S

d

- AS=& 'BF'G"KSG' d @'>KIV@"CC fo>n$K"@"AC>&;>o snk d fo
- "W=BSB G'HHSG' d sY$"
- "W=BSB "F"$=KX d oqYn"BB
- "Wc DKDG F''& d "Wqcn nDnKGDFGB sd Yq>n nbn
- DKDG GDK'$K=DC d DKD
- DKDG CHSA"K=DC d A'KHDHG 6



d

snf pnsnas qnnnGFBB =f =f K

- '$<"C=$"A'"A D&' d '@DC=@"AB"HKG D&S
- DKDG F''&d DKDG >Y>
- DKDG DV'Gd DKDG T$T
- DB=C'ABF'AAG "B'KGBBBid DB=C'A"C "F>BBi
- =$<"G' DYYAHBBid >@ TXT@T;THBBi
- SBF XF' d DBF" =F=

d

qnnnGFBB dqnnn 'U=d "@@

			!	!	Ad	r	qq	tt	on	oo	oq	os	ott	ov
					Bx	r	p	r	tr	u	v	w	on	oo
snf	sa	ua	p o	p		t	q	q	p					
snf	ua	o	p o	p		t	q	q	q	q				
snf	w	o	p o	p		t	r	r	q	q				
snf	o	o	p o	p	hl	t	rt	r	r	q	q			
snf	o	p	p o	p		t	r	r	r	r	q	q	q	
snf	ov	p	p o	p		t	s	s	s	s	r	r	r	q

osnnGFBB dosnn 'U=d "@@

			!	!	Ad	r	ro	sn	sv	tt	us	vq	wc	on
					Bx	r	p	q	q	r	rs	s	s	tr
snf	oa	oa	p o	p		o	o	v	l					
snf	oa	p	p o	p	hl	oo	on	o	va	l				
snf	pa	c	p o	p		o	op	oo	oo	on	w	va	ua	
snf	c	r	p o	p		ora	o	oq	op	op	oo	on	w	va

J

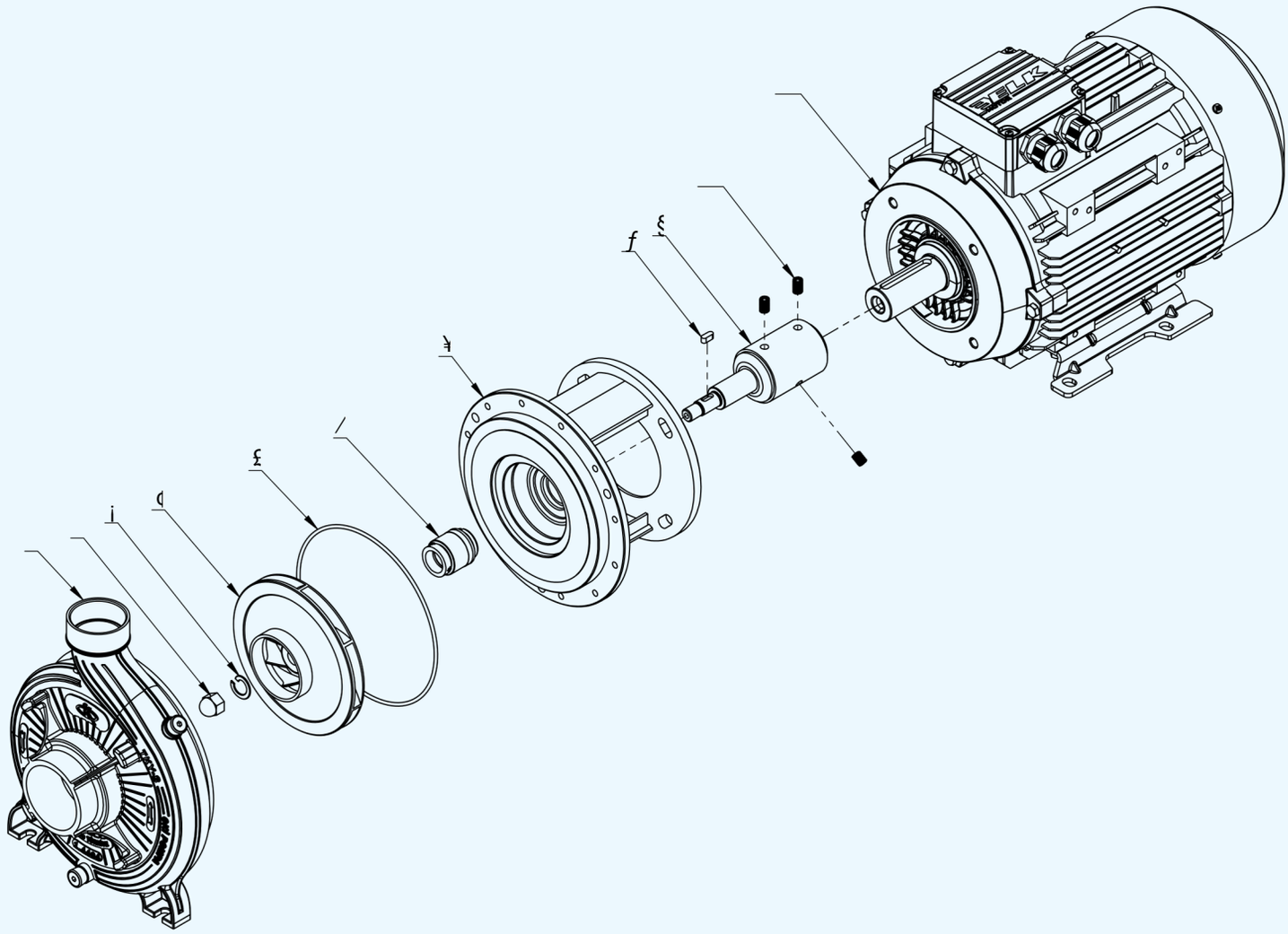

7 9			
F		F	F
(		F	F
F		F	F
;		F	F
7		F	F
l		F	
\		F	F
\		F	F
)		F	F
P		F	F
P		F	I

M

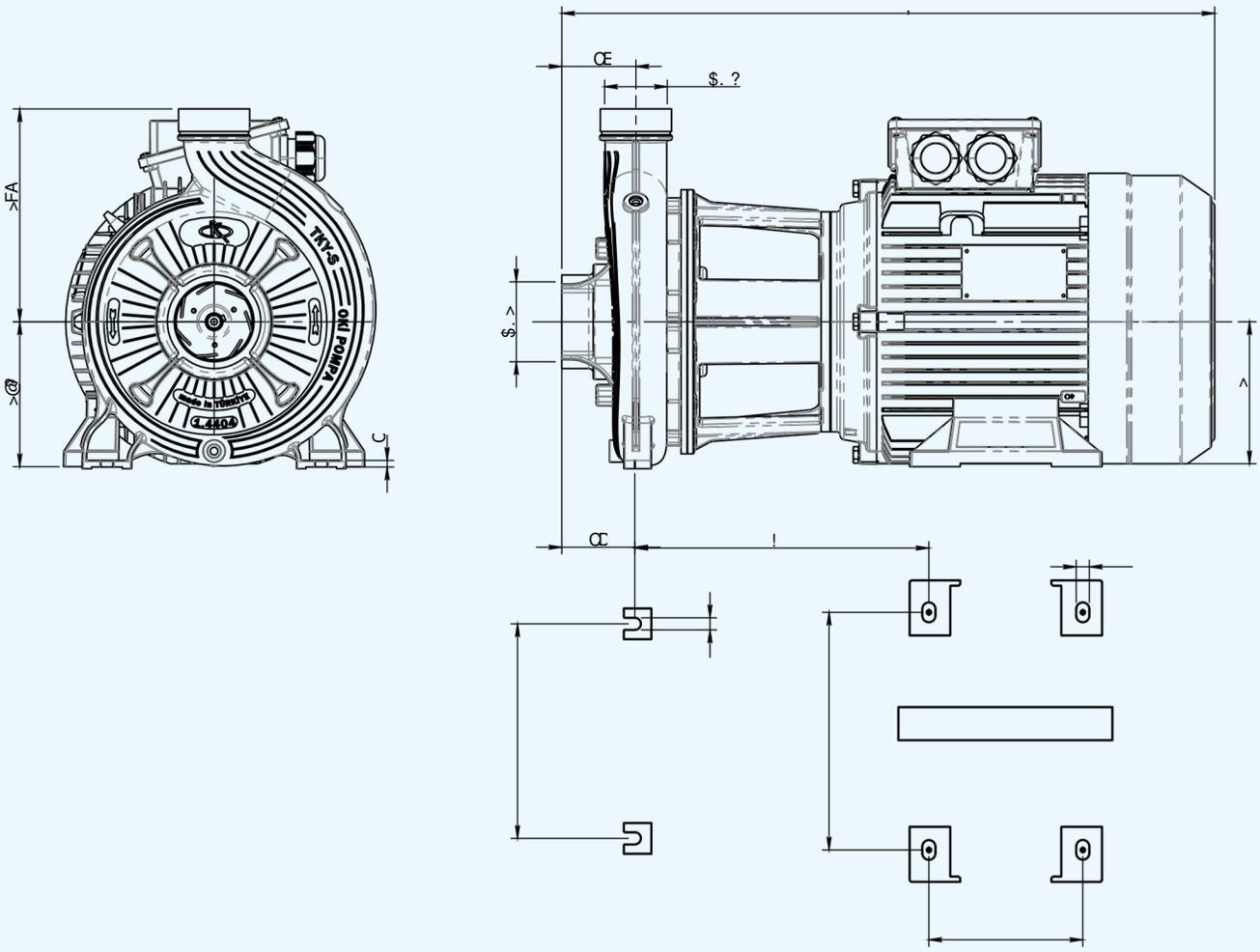

	P '	P W					\
X W O W	W V	W	W	V \	V W	V	^
X W O W	W V	W	W	V \	V W	V	^
X W O W	W V	W	W	V \	V W	V	^
X W O	W V	W	W '	V [	V \	V	V L
X W O W	W V	W	W	W '	V \	V	V >
X W O W	W V	W	W	W '	V \	V	V >
X W O W	W V	W	W	W '	V \	V	V >
X W O V	W V	W	W	W '	V \	V	V >
X W O V	W V	W	X >	W :	W '	V	V [
X W O W	W V	W	X >	W :	W '	V	V [

L

		O 3	O 3	O 3	
XSNU:	V	U	X	V	5
XSNU:	VY	U	X	V	5
XSNU:	W	U	X	V	5
XSNl	W>	U	X	V	5
XSNU:	YU	U	Y	V	5
XSNU:	Z	[	T	T>	22
XSNU:	Z	[	T	T>	22
XSNU	Z	[	TU	T>	22
XSNU	T	[	T	T>	22

TEKNİK VERİLER

- Sıvı Sıcaklığı :-10°C ile 150°C arası
- Azami Çalışma Basıncı :88 mSS
- Azami Debi :18 m³/h
- Motor Hızı :3000 Devir/Dakika
- Koruma Sınıfı :IP55
- İzolasyon Sınıfı :F Sınıfı

2TKY (2 KADEMELİ)



POMPA ÖZELLİKLERİ

- IE3 ve IE4 Yüksek Verimli Motor Seçenekleri, Exproof Motor Opsiyonu
- Geniş Mekanik Salmastra Opsiyonu
- Sürekli çalışabilme
- Double Salmastra opsiyonu ile vakum altında çalışabilir
- Hassas Döküm Gövde Sayesinde düşük sürtünme ve Yüksek Enerji Verimliliği sağlar

3TKY (3 KADEMELİ)



POMPA MODEL KODLAMA

2TKY KP 25 - 160 2,2KW 3000RPM A-Si-Ka-Vt

- A-Si-Ka-Vt → Mekanik Salmastra
- 3000RPM → Motor Devri (3000RPM, 1500RPM)
- 2,2KW → Motor Güç (2,2KW....11KW)
- 160 → Fan Anma Çapı
- 25 → DN Çıkış Büyüklüğü (32)
- KP → Pompa Model İsmi (2TKY KP, 3TKY KP)
- 2TKY → Kademe Sayısı (2, 3)

POMPA MODELİ	GÜÇ		GİRİŞ	ÇIKIŞ	l/min	0	33	66	100	133	166	200	233	266
	KW	HP			m³/h	0	2	4	6	8	10	12	14	16
2TKY 25-160 / 2,2	2,2	3	1 1/2"	1"	H (m)	54	52	49	44					
2TKY 25-160 / 3	3	4	1 1/2"	1"		57	56	54	51					
2TKY 25-160 / 4	4	5,5	1 1/2"	1"		62	61	59	56,5					
3TKY 25-160 / 4	4	5,5	1 1/2"	1"	H (m)	71	68	64	58	51				
3TKY 25-160 / 5,5	5,5	7,5	1 1/2"	1"		76	73	69	65	61	55	50		
3TKY 25-160 / 7,5	7,5	10	1 1/2"	1"		81	78	76	72	68	64	59	53	
3TKY 25-160 / 11	11	15	1 1/2"	1"		87	86	84	82	79	76	72	68	63

3TKY PERFORMANS EĞRİSİ

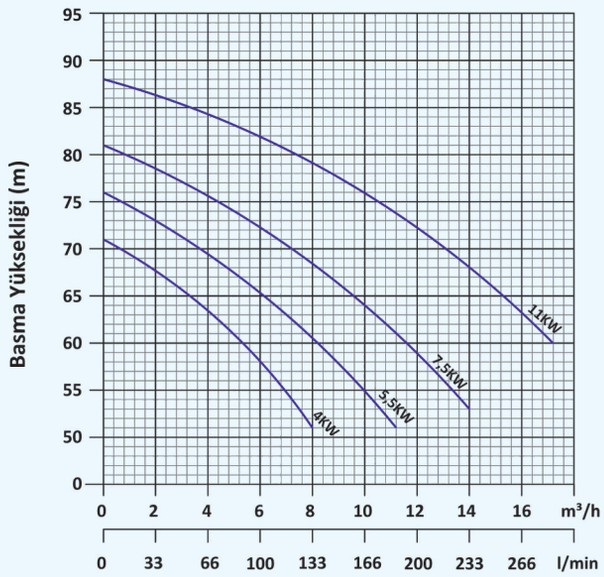

2TKY PERFORMANS EĞRİSİ

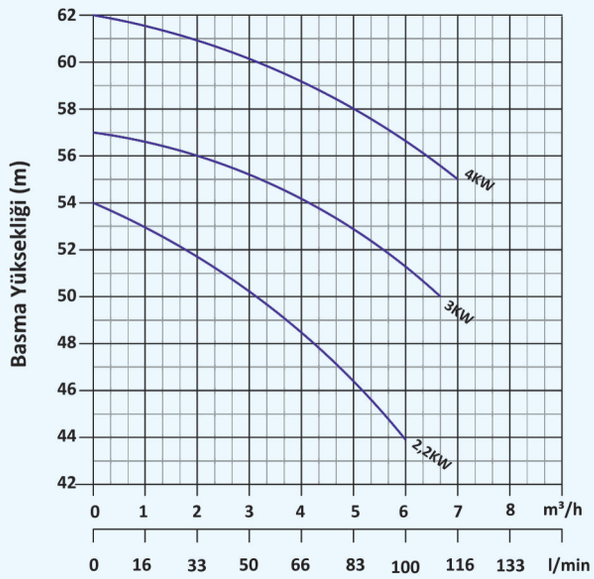

ÖLÇÜLENDİRME (2TKY)

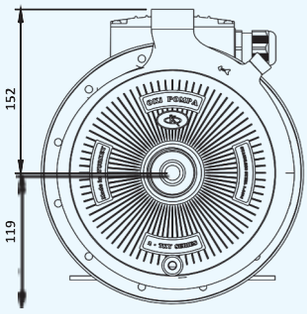

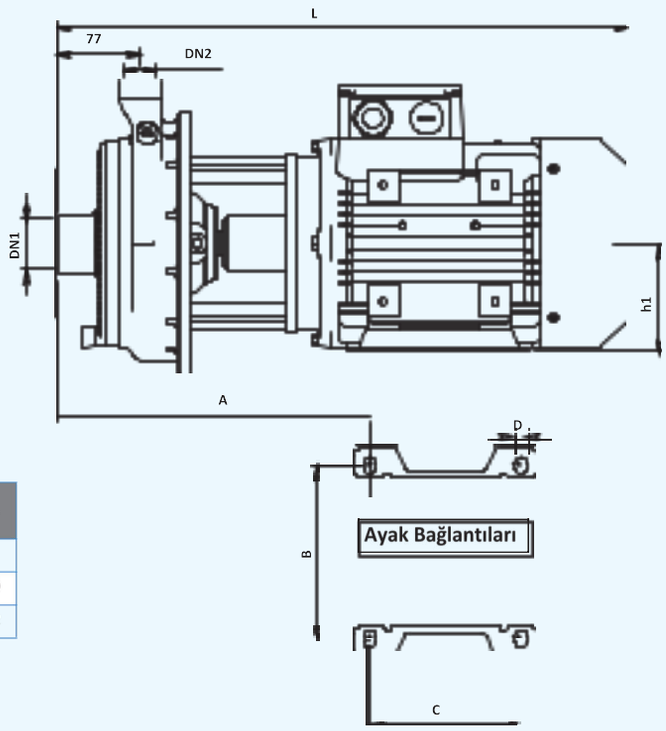

MODEL	GİRİŞ (DN1)	ÇIKIŞ (DN2)	A	B	C	D	H1
2TKY KP 25-160 / 2,2	1 1/2"	1"	268	140	125	10	90
2TKY KP 25-160 / 3	1 1/2"	1"	284	160	140	12	100
2TKY KP 25-160 / 4	1 1/2"	1"	291	190	140	12	112

ÖLÇÜLENDİRME (3TKY)

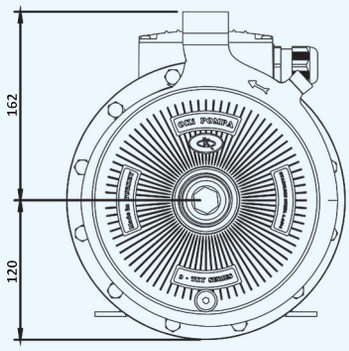

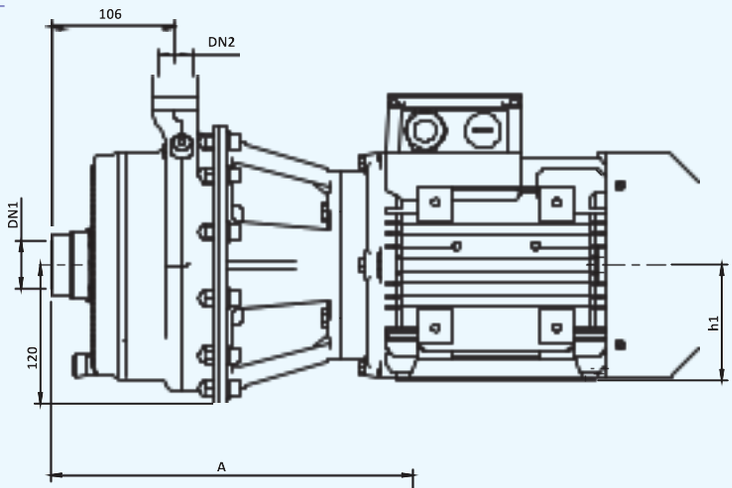

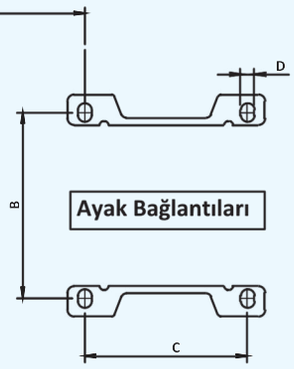

MODEL	GİRİŞ (DN1)	ÇIKIŞ (DN2)	A	B	C	D	H1
3TKY KP 25-160 / 4	1 1/2"	1"	320	190	140	12	112
3TKY KP 25-160 / 5,5	1 1/2"	1"	362	216	140	12	132
3TKY KP 25-160 / 7,5	1 1/2"	1"	362	216	140	12	132
3TKY KP 25-160 / 11	1 1/2"	1"	362	216	140	12	132

PAKET VE KG BİLGİLERİ

MODEL	KG	En	Boy	Yükseklik	Tip
2TKY KP 25-160 /2,2	26	27	50	36	Koli
2TKY KP 25-160 / 3	31	27	50	36	Koli
2TKY KP 25-160 / 4	37	27	50	36	Koli
3TKY KP 25-160 / 4	40	27	50	36	Koli
3TKY KP 25-160 / 5,5	50	28	60	37	Koli
3TKY KP 25-160 / 7,5	57	28	60	37	Koli
3TKY KP 25-160 / 11	62	28	60	37	Koli

Ölçüler cm'dir.

TEKNİK VERİLER

- Sıvı Sıcaklığı :-10°C ile 150°C arası
- Azami Çalışma Basıncı :86 mSS
- Azami Debi :55 m³/h
- Motor Hızı :3000 Devir/Dakika
- Koruma Sınıfı :IP55
- İzolasyon Sınıfı :F Sınıfı

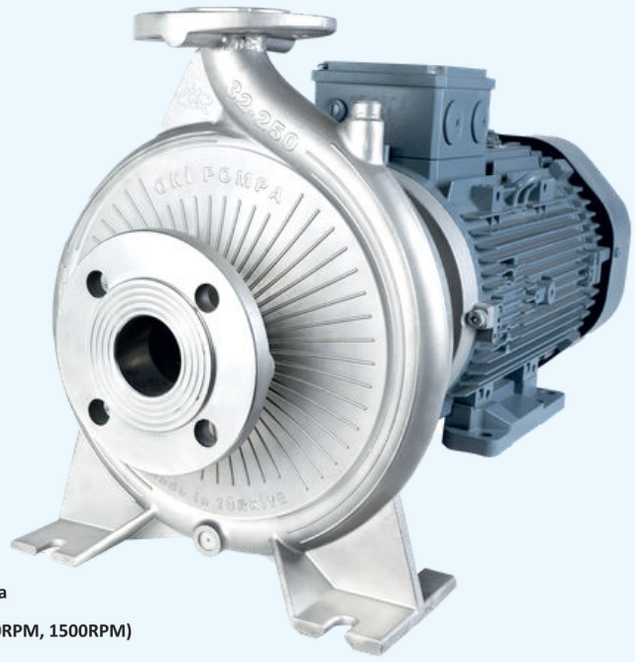

POMPA ÖZELLİKLERİ

- IE3 ve IE4 Yüksek Verimli Motor Seçenekleri, Exproof Motor Opsiyonu
- Geniş Mekanik Salmastra Opsiyonu
- Sürekli çalışabilme
- Hassas Döküm Gövde Sayesinde düşük sürtünme ve Yüksek Enerji Verimliliği sağlar

POMPA MODEL KODLAMA

TKY F 32 - 250 15KW 3000RPM A-Si-Ka-Vt

- A-Si-Ka-Vt → Mekanik Salmastra
- 3000RPM → Motor Devri (3000RPM, 1500RPM)
- 15KW → Motor Güç (1,1KW.....18,5KW)
- 250 → Fan Anma Çapı
- 32 → DN Çıkış Büyüklüğü (32)
- TKY F → Pompa Model İsmi (TKY DD)

1500 RPM

POMPA MODELİ	GÜÇ		GİRİŞ	ÇIKIŞ	l/min	0	50	100	150	200	250	300	350	400	450	500	550
	KW	HP			m³/h	0	3	6	9	12	15	18	21	24	27	30	35
TKY FD 32-250 / 1,1	1,1	1,5	DN50	DN32	H (m)	17	15,5	14	13	12	11	9,5					
TKY FD 32-250 / 1,5	1,5	2	DN50	DN32		19	17,5	16	15	14	13	12	11	9	8		
TKY FD 32-250 / 2,2	2,2	3	DN50	DN32		20	19	17,5	17	15,5	15	13,5	13	11,5	10,5	9	
TKY FD 32-250 / 3	3	4	DN50	DN32		22	21	19	18,5	18	17	16,5	15,5	15	13	12	11

3000 RPM

POMPA MODELİ	GÜÇ		GİRİŞ	ÇIKIŞ	l/min	0	83	166	250	333	416	500	583	666	750	833	916
	KW	HP			m³/h	0	5	10	15	20	25	30	35	40	45	50	55
TKY FD 32-250 / 7,5	7,5	10	DN50	DN32	H (m)	52	50	48	46	44	40	34					
TKY FD 32-250 / 11	11	15	DN50	DN32		62	60	58	56	56	52	49	46				
TKY FD 32-250 / 15	15	20	DN50	DN32		74	72	70	68	66	64	62	60	54	46	38	
TKY FD 32-250 / 18,5	18,5	25	DN50	DN32		86	83	81	80	78	75	73	70	64	57	50	40

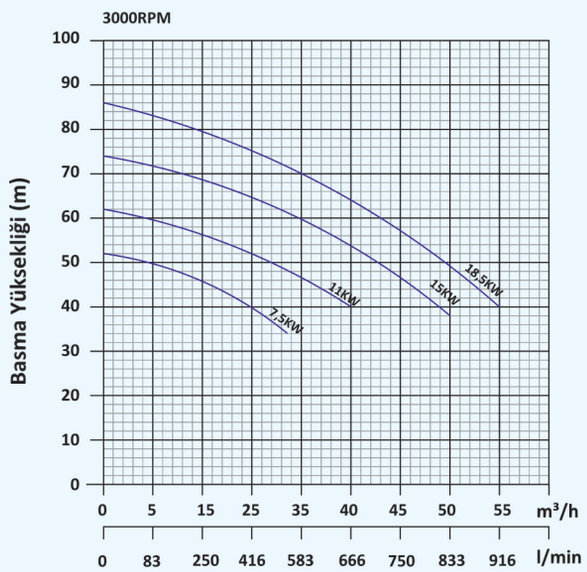

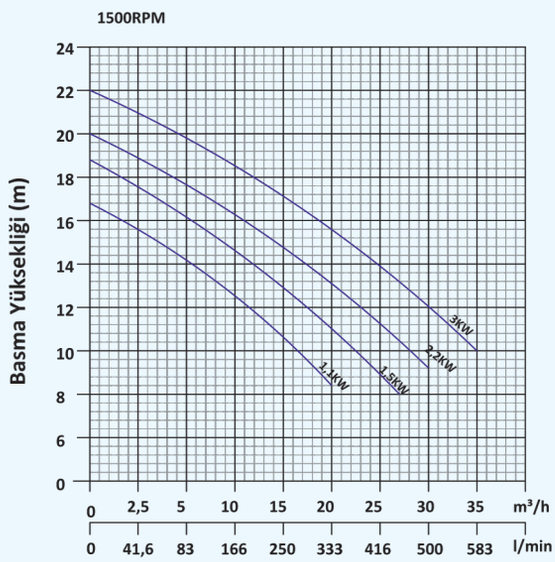

ÖLÇÜLENDİRME (TKY FD 32-250 SERİSİ)

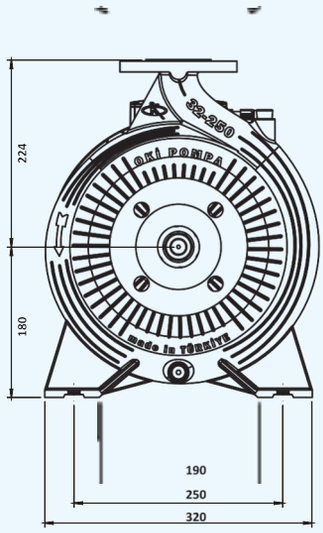

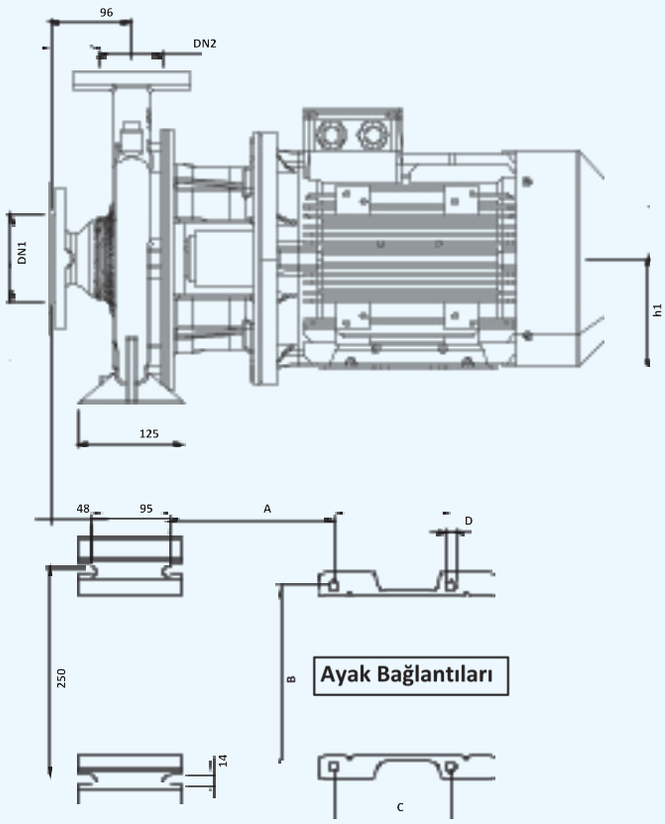

POMPA TİPİ	DN1	DN2	h1	A	B	C	D
TKY FD 32-250 / 1,1KW	DN50	DN32	90	163	140	125	10
TKY FD 32-250 / 1,5KW	DN50	DN32	90	163	140	125	10
TKY FD 32-250 / 2,2KW	DN50	DN32	100	170	160	140	12
TKY FD 32-250 / 3KW	DN50	DN32	100	170	160	140	12
TKY FD 32-250 / 4KW	DN50	DN32	112	177	190	140	12
TKY FD 32-250 / 5,5KW	DN50	DN32	132	196	216	140	12
TKY FD 32-250 / 7,5KW	DN50	DN32	132	196	216	140	12
TKY FD 32-250 / 11KW	DN50	DN32	160	215	254	210	15
TKY FD 32-250 / 15KW	DN50	DN32	160	215	254	210	15
TKY FD 32-250 / 18,5KW	DN50	DN32	180	228	318	305	19

MALZEME LİSTESİ (TKY FD 32-250 SERİSİ)

Part No	PARÇA ADI	ADET
1	ELEKTRİK MOTORU	1
2	SETSKUR	2
3	MİL	12
4	KAMA	1
5	ARA BAĞLANTI	1
6	SALMASTRA YATAĞI	1
7	MEKANİK SALMASTRA	1
8	FAN	1
9	RONDELA	1
10	FAN SOMUNU	4
11	HAVA ALMA TAPASI	2
12	BOŞALTMA TAPASI	2
13	GÖVDE	1

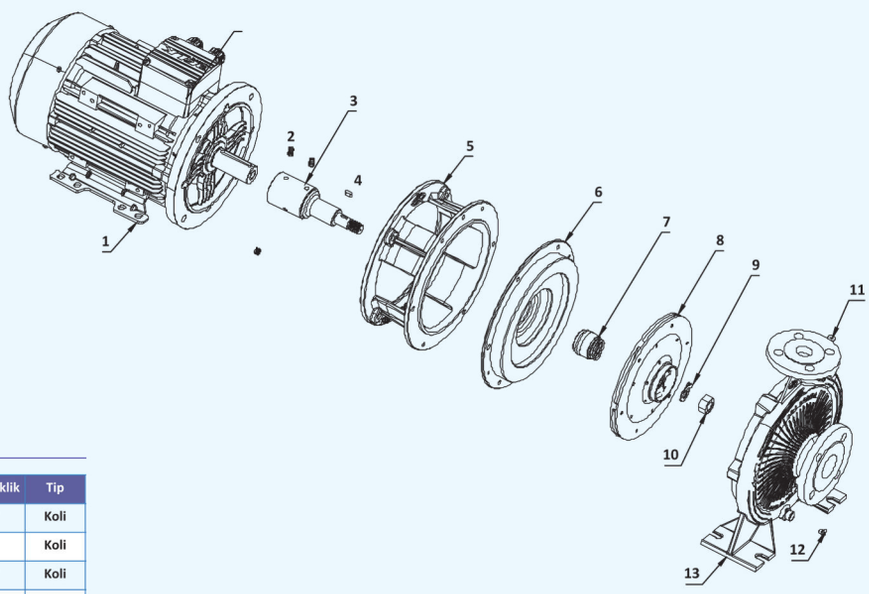

PAKET VE KG ÖLÇÜLERİ

POMPA TİPİ	Kg	En	Boy	Yükseklik	Tip
TKY DD 32-250 / 1,1KW	60	28	60	37	Koli
TKY DD 32-250 / 1,5KW	64	28	60	37	Koli
TKY DD 32-250 / 2,2KW	70	28	60	37	Koli
TKY DD 32-250 / 3KW	74	28	60	37	Koli
TKY DD 32-250 / 7,5KW	110	80	120	-	Palet
TKY DD 32-250 / 11KW	145	80	120	-	Palet
TKY DD 32-250 / 15KW	153	80	120	-	Palet
TKY DD 32-250 / 18,5KW	163	80	120	-	Palet

Ölçüler cm'dir.



YETKİLİ SATICILAR

BURSA
YETKİLİ SATICI

TPS ENTEGRE PROJE VE ENDÜSTRİYEL MALZEME MERKEZİ SAN. VE TİC. LTD. ŞTİ.
Merkez Adres: UMURBEY MAH.
ESKİ ORHANGAZİ YOLU CAD
NO:8/1/3 GEMLİK/BURSA
Şube Adres: ÇALI MAHALLESİ
162. SOK NO:7B
NİLÜFER/BURSA
GSM : 0505 875 49 17
e-mail: info@tpsproje.com

K.MARAŞ
YETKİLİ SATICI

SOY MEKANİK PNÖMATİK OTOMASYON SANAYİ TİC. LTD. ŞTİ.
Yavuz Selim Mh. Küçük Sanayi Sitesi.
73. Cad. 13 A DULKADİROĞLU /
KAHRAMANMARAŞ
GSM : 0532 130 12 25
e-mail : info@soyotomasyon.com.tr

DENİZLİ
YETKİLİ SATICI

ACARSOY MÜHENDİSLİK ENERJİ SAN. ve TİC. LTD. ŞTİ.
Sümer Mh. 39_1. Sk. No:22
Merkezefendi / DENİZLİ
GSM : 0532 264 97 16
e-mail: info@acar-soy.com

TEKİRDAĞ
YETKİLİ SATICI

APSPOMP ENDÜSTRİYEL
Hıdırağa Mh. Gazi Çeşme Sk.
No:9/A Çorlu/ TEKİRDAĞ
GSM : 0542 301 78 03
e-mail : nihatbesli@apspomp.com

OKİ POMPA SANAYİ TİCARET

İkitelli OSB Demirciler Sanayi Sitesi D1 Blok No:274, Başakşehir / İstanbul - Türkiye
Gsm.: +90 530 238 08 58 / +90 530 352 47 84 Tel.: +90 212 549 89 24
www.okipompa.com www.krompompa.com